Lista de embalagem

PAD DE PRATO

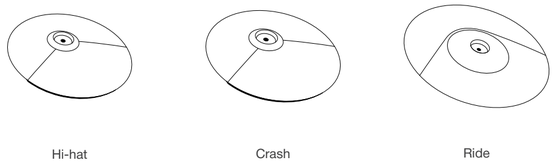

Hi-hat | Crash | Ride

PAD DE BATERIA



Tom 1 / Tom 2 / Tom 3 | Caxia

PEDAL

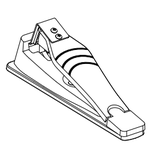

Pedal Hi-hat

PAD DO BUMBO

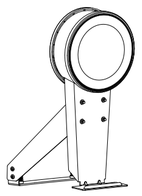

Pad de Bumbo

PEDAL DE BUMBO

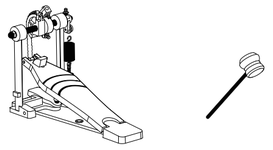

Pedal Kick | Batedor

MÓDULO



Módulo



Cabo de conexão

Acessórios



Suporte L-Rod



Chave de bateria



Baquetas

Faixa de cabo (X 5)

Parafuso (X 2)



Adaptador AC



Manual do Proprietário



Guia de Configuração (Este documento)



Cartão de Garantia

Suporte de bateria

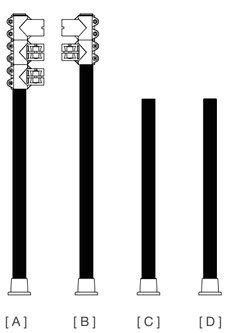

[A] [B] [C] [D]

Coluna

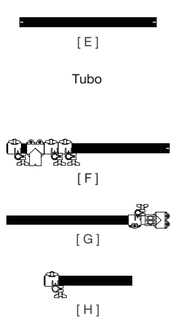

[E] Tubo

[F]

[G]

[H]

Tubo

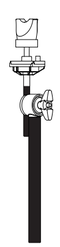

Suporte Hi-hat



Suporte Prato x 2

Use a braçadeira de cabo

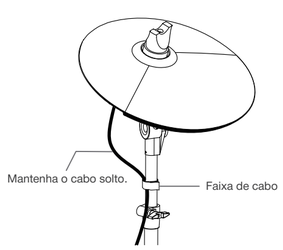

Enrole a braçadeira de cabo em volta do cabo e do tubo para fixá-los na posição desejada.

Guia de Configuração

Conecte os pads

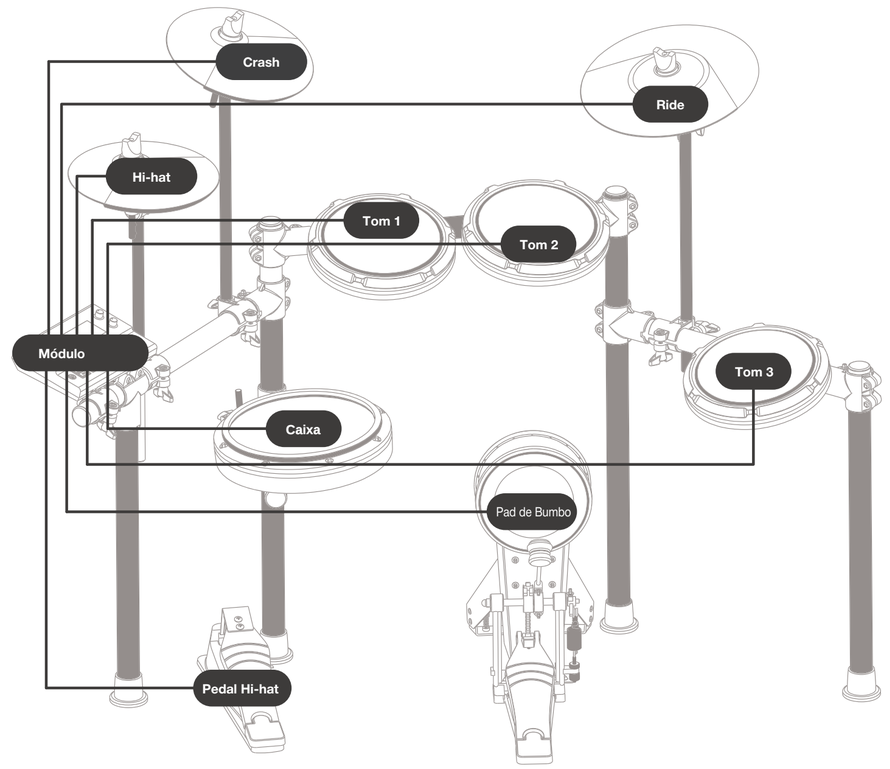

MZ537_SG02EN

AVISO
- A Drum Key pode prender seus dedos. Tenha cuidado ao ajustar as braçadeiras com a Drum Key.
- Atenção às extremidades afiadas, como pontas de tubos e parafusos. Elas podem machucar seus dedos.

1 Fixe o suporte da bateria

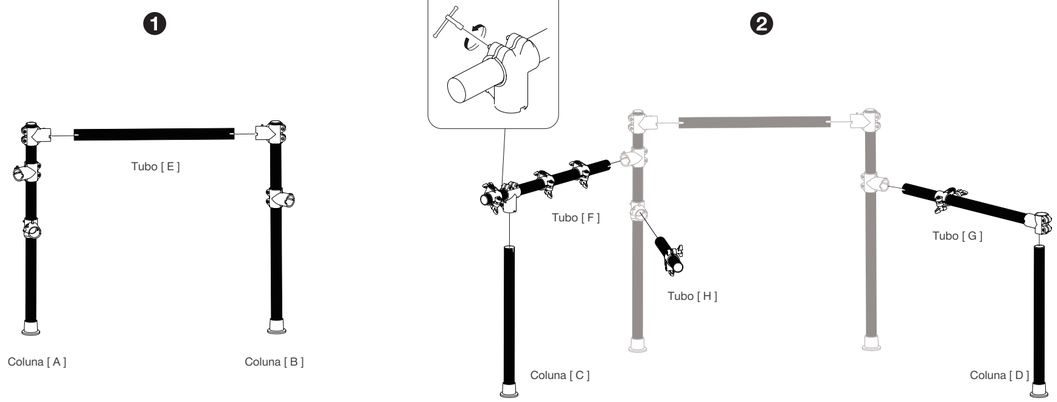

Certifique-se de inserir completamente as extremidades dos tubos e pilares nas braçadeiras.

2 Fixe o suporte

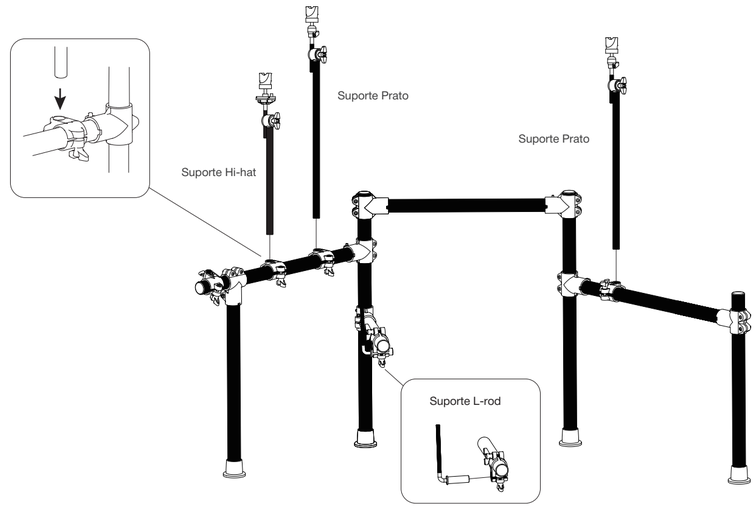

3 Fixe a almofada do prato de bateria

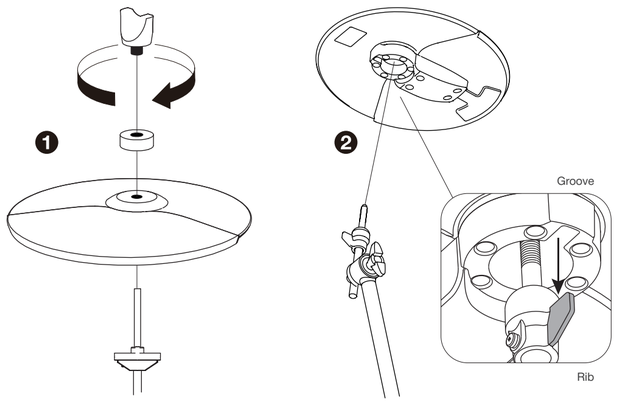

Posicione o suporte do prato de forma que o sulco na parte inferior do suporte coincida com a seção de reforço do suporte do prato.

4 Fixe a almofada de chute

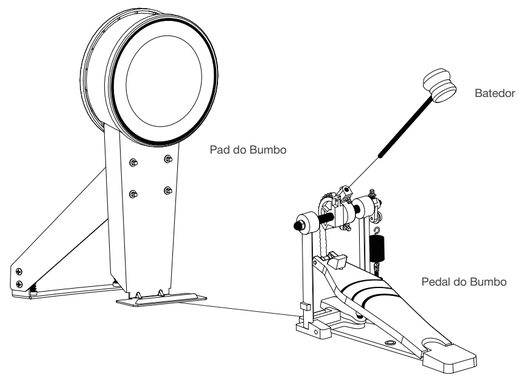

5 Anexe o módulo

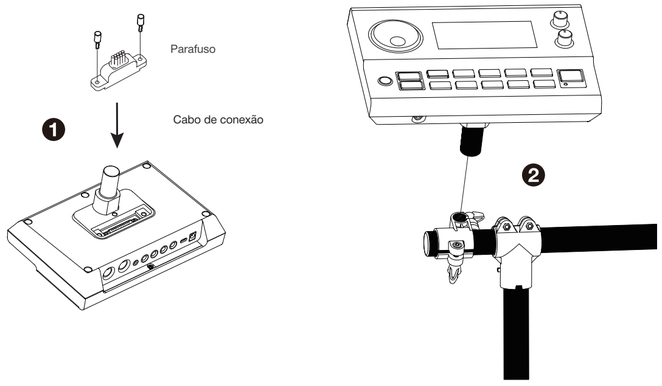

6 Fixe o pad de bateria

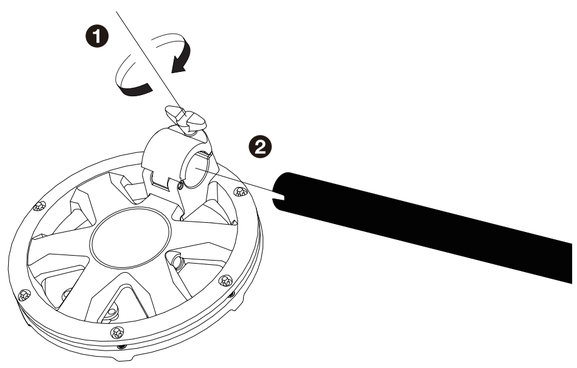

Ajuste a tensão da cabeça

Ajuste a tensão da pele antes de começar a tocar. Ajustando a tensão, você permite que o pad responda às suas batidas, assim como acontece ao tocar uma bateria acústica.

1. Siga a ordem indicada na imagem. Gire cada parafuso de tensão ao redor da pele, um pouco de cada vez.

2. Ajuste a tensão de cada parafuso para que o pad fique com a tensão uniforme.

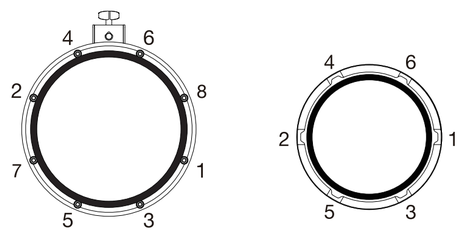

Notas:
1. Ajuste sempre cada parafuso de tensão aos poucos. Girar os parafusos demais de uma só vez pode resultar em tensão irregular da cabeça.
2. A tensão da cabeça pode mudar após algum tempo de uso. Ajuste a tensão da cabeça sempre que necessário.

