Connections

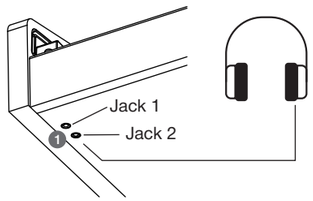

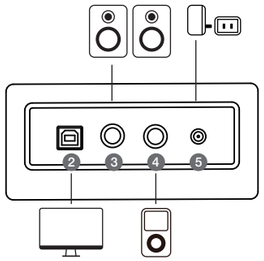

1. Jacks PHONE
Para conexão de fones de ouvido.
Quando os fones estiverem conectados ao Jack 1, o som poderá ser ouvido tanto nos fones quanto nos alto-falantes.
Quando os fones estiverem conectados ao Jack 2, os alto-falantes internos serão silenciados. O som será ouvido apenas nos fones de ouvido.

2. Jack USB
Para conexão a um computador ou dispositivo móvel via cabo. Um adaptador adicional pode ser necessário para conectar a dispositivos móveis.
Esta porta suporta transmissão e recepção de dados MIDI e áudio digital. O instrumento pode ser usado para reproduzir músicas do dispositivo externo ou para gravar a performance do instrumento no dispositivo externo.

3. Jack LINE OUT
Para conexão à entrada (INPUT) de equipamentos de áudio externos, como sistemas de som estéreo.

4. Jack AUX IN
Para conexão à saída (OUTPUT) de fontes de áudio externas, como um MP3 player.

5. Jack DC IN
Para conexão ao adaptador de energia especificado.

Observação:
Não utilize os fones de ouvido em volume alto por longos períodos, pois isso pode causar danos aos ouvidos.

Pré-configurações

Lista de Sons

1	Grand Piano	11	Church Organ
2	Grand Piano 2	12	Church Organ 2
3	Ele. Piano	13	Reed Organ
4	Ele. Piano 2	14	Rock Organ
5	Harpsichord	15	Accordion
6	Clavinet	16	Acoustic Guitar (Nylon)
7	Vibraphone	17	Acoustic Guitar (Steel)
8	Marimba	18	String Ensembles
9	Drawbar Organ	19	Synth Strings
10	Percussive Organ	20	Synth Strings 2

Lista de Músicas

1	Prelude and Fugue No.1 in C Major
2	Minuet in G Major (BWV Anh.114)
3	Fur Elise
4	Piano Sonate No.15 K.545 1st mov.
5	Gavotte
6	Minute Waltz, Op.64 No.1
7	Polonaise No.6 in A-Flat Major Op.53
8	Etude Op.25 No.1 in A-Flat Major
9	Salut d'Amour
10	Maple Leaf Rag

Demo

Fantaisie-Impromptu

22
PAP

MEDELI

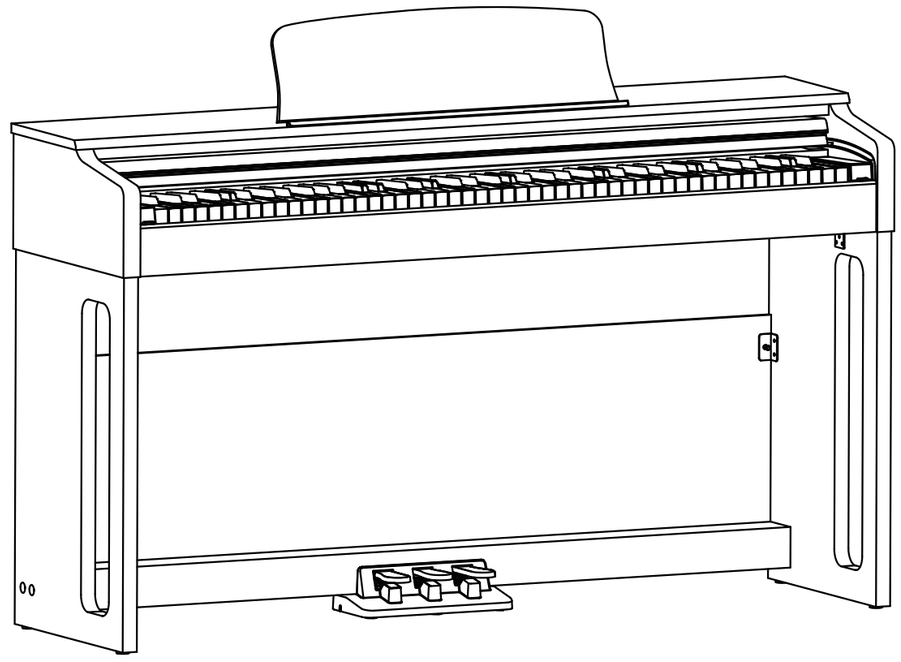

UP105

PIANO VERTICAL
MANUAL DO PROPRIETÁRIO

AVISO DE REGULAMENTAÇÃO FCC (para os EUA)

NOTA: Este equipamento foi testado e considerado em conformidade com os limites para um dispositivo digital Classe B, de acordo com a Parte 15 das Regras da FCC. Esses limites foram estabelecidos para fornecer proteção razoável contra interferência prejudicial em uma instalação residencial. Este equipamento gera, utiliza e pode irradiar energia de radiofrequência e, se não for instalado e utilizado de acordo com as instruções, pode causar interferência prejudicial às comunicações de rádio. No entanto, não há garantia de que a interferência não ocorrerá em uma instalação específica. Caso este equipamento cause interferência prejudicial à recepção de rádio ou televisão, o que pode ser determinado ao desligar e ligar o equipamento, recomenda-se que o usuário tente corrigir a interferência por uma ou mais das seguintes medidas:

• Reorientar ou reposicionar a antena receptora.
• Aumentar a distância entre o equipamento e o receptor.
* Conectar o equipamento a uma tomada em um circuito diferente daquele ao qual o
receptor está conectado.
• Consultar o revendedor ou um técnico experiente em rádio/TV para assistência.

Se itens como cabos forem fornecidos com este equipamento, você deve utilizá-los.

Alterações ou modificações não autorizadas neste sistema podem invalidar a autorização do usuário para operar este equipamento.

CUIDADO

O funcionamento normal do produto pode ser afetado por Forte Interferência Eletromagnética. Nesse caso, basta reiniciar o produto para retomar a operação normal seguindo o manual do proprietário. Caso a função não seja restabelecida, utilize o produto em outro local.

Guarde este manual

Após a leitura deste manual, mantenha-o para referência futura.

PRECAUÇÕES

Localização

O uso da unidade nos seguintes locais pode causar mau funcionamento:
- Sob luz solar direta
- Locais com temperatura ou umidade extremas
- Locais excessivamente empoeirados ou sujos
- Locais com vibração excessiva
- Próximo a campos magnéticos

Fonte de Alimentação

Conecte o adaptador CA designado a uma tomada de CA com a tensão correta. Não conecte a uma tomada de CA com tensão diferente daquela para a qual a unidade foi projetada.

Interferência com outros dispositivos elétricos

Rádios e televisores próximos podem apresentar interferência na recepção. Operar esta unidade a uma distância adequada de rádios e televisores.

Conservação

Se a parte externa ficar suja, limpe-a com um pano limpo e seco. Não utilize limpadores líquidos, como benzeno ou thinner, nem compostos de limpeza ou polidores inflamáveis.

Manuseio

Para evitar danos, não aplique força excessiva aos interruptores ou controles.

Evitar a entrada de objetos estranhos no equipamento

Nunca coloque recipientes com líquido próximos a este equipamento. Caso o líquido penetre no equipamento, poderá causar falha, incêndio ou choque elétrico. Tenha cuidado para que objetos metálicos não entrem no equipamento.

Solução de Problemas

Os alto-falantes produzem um estalo ao ligar/desligar a energia
• Isso é normal e não é motivo de preocupação.

Os alto-falantes não produzem som ao tocar o teclado

• Verifique se o volume está muito baixo.
• Verifique se os fones de ouvido estão conectados no conector PHONE 2.

Ao conectar ao computador, o instrumento não é reconhecido

• Verifique se o cabo USB está firmemente conectado. Tente conectar em outra porta USB do computador. Este instrumento é plug and play e deve funcionar sem necessidade de instalação de driver.

Especificações

Teclado:	88 teclas com ação martelo graduada
Resposta ao toque:	5 tipos, Desligado
Polifonia:	64 notas (máx.)
Som:	20
Camada:	Esquerdo, Direito 1, Direito 2
Função de som:	Layer, Split, Ponto de Split
Transposição:	Sim, -12 ~ +12
Twinova:	Sim, -1 ~ +1 transposição de oitava
Tempo:	30 ~ 280, Tap Tempo
Metrônomo:	Sim, 2 ~ 6 tipos
Efeito:	4 tipos de Reverb, D.A.S.
Demo de som:	20
Música:	10
Demonstração:	1
Outras funções:	Beep Note, Desligamento automático
Conectividade:	2 fones de ouvido, USB (USB-Audio & MIDI), Aux In, Line Out
Pedal:	Soft, Sostenuto, Sustain
Alimentação:	DC 12V
Amplificador:	25 watts x 2
Alto-falante:	(15 x 10) cm x 2 oval
Dimensão (L×P×A):	1369 × 398 × 813 mm
Peso:	41,2 kg

Ilustração da função

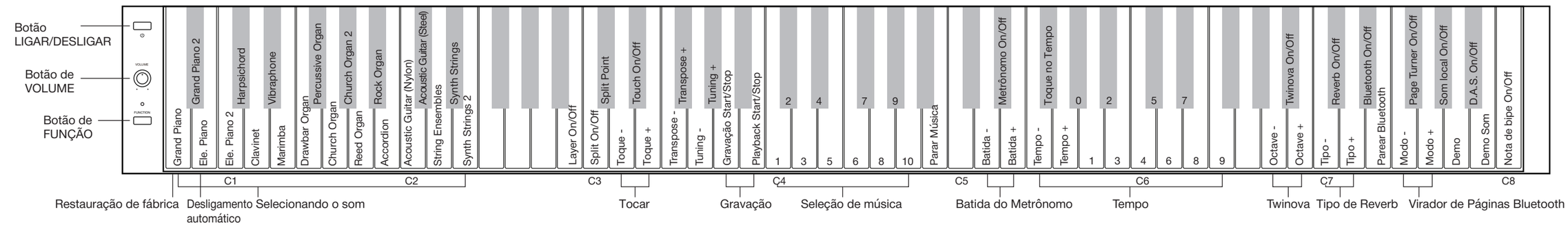

Descrição da função

Painel de Controle

Botão POWER	Pressione para ligar ou desligar a alimentação.
Botão VOLUME	Gire o botão no sentido horário ou anti-horário para aumentar ou diminuir o volume.
Botão FUNCTION	Mantenha este botão pressionado e, em seguida, pressione a(s) tecla(s) correspondente(s) para usar o comando do teclado.



*Nomes das Teclas

Comando do teclado (Mantenha o botão FUNCTION pressionado e pressione a(s) tecla(s) correspondente(s) para usar o comando do teclado.)

Seleção de som	A0 ~ E2	Selecione um som para a voz superior.
Modo Layer	B2	Ative ou desative o modo Layer. É possível sobrepor dois sons. Quando o modo Layer estiver ativado, use o comando do teclado para selecionar o som da camada.
Modo Split	C3	Ative ou desative o modo Split. O teclado será dividido em seções esquerda e direita. Quando o modo Split estiver ativado, use o comando do teclado para selecionar o som inferior.
Ponto de Split	C#3 + a key	Mantenha FUNCTION pressionado e pressione C#3, depois pressione uma tecla do teclado para definir o ponto de divisão no modo Split.
Resposta ao toque	D#3	Ative ou desative a resposta ao toque. Por padrão, está ativada.
Nível de resposta ao toque	D3 or E3	Selecione um nível de resposta ao toque entre Soft1, Soft2, Medium (padrão), Hard1 e Hard2. Pressione D3 e E3 ao mesmo tempo para restaurar o nível de toque padrão.
Transpose	F3 or F#3	Transponha o tom de todo o teclado para cima ou para baixo em até uma oitava, em semitons. Pressione F3 e F#3 ao mesmo tempo para restaurar a transposição padrão.
Afinação	G3 or G#3	Ajuste a afinação de todo o teclado em incrementos de 0,4 Hz, na faixa de 414,8 Hz ~ 440,0 Hz (padrão) ~ 466,8 Hz. Pressione G3 e G#3 ao mesmo tempo para restaurar a afinação padrão.
Gravação	A3	Entre no modo de gravação; o metrônomo começará a tocar. Toque o teclado para iniciar a gravação. Para parar a gravação, mantenha FUNCTION pressionado e pressione A3 novamente.
Reprodução	B3	Inicie ou interrompa a reprodução da música gravada.
Seleção de música	C4 ~ A4	Inicie/interrompa a reprodução das músicas nº 1 a 10.
Parar música	B4	Pare a reprodução da música.
Metrônomo	D#5	Ative ou desative o metrônomo.
Batida do metrônomo	D5 or E5	Defina a batida do metrônomo. Por exemplo, ao selecionar 0, nenhum acento será reproduzido. Ao selecionar 2, haverá um acento a cada duas batidas. Pressione D5 e E5 ao mesmo tempo para restaurar o tipo de batida padrão.
Toque no Tempo	F#5	Toque esta tecla em velocidade constante para definir o tempo.
Ajuste do tempo	F5 or G5	Aumente ou diminua o valor do tempo em incrementos de 1. Pressione F5 e G5 ao mesmo tempo para restaurar o tempo padrão de 120.
Inserção do valor de tempo	G#5 ~ F6	Pressione três teclas numéricas para inserir um valor de tempo, no intervalo de 5 a 320. Ao inserir um número inferior a 5 ou superior a 320, o tempo será ajustado para 5 ou 320.
Função Twinova	Bb6	Ative ou desative o Twinova. No modo Twinova, o teclado é dividido em duas seções com o mesmo som e a mesma altura.
Oitava Twinova	A6 or B6	Ajuste a oitava das seções esquerda e direita no modo Twinova. Pressione A6 e B6 ao mesmo tempo para restaurar a configuração padrão de oitava.
Reverb	C#7	Ative ou desative o reverb. Por padrão, está ativado.
Tipo de Reverb	C7 or D7	Selecione um tipo de reverb entre Room, Hall1 (padrão), Hall2 e Church. Pressione C7 e D7 ao mesmo tempo para restaurar o tipo de reverb padrão.
Chave Bluetooth	D#7	Ative ou desative a função de áudio e MIDI via Bluetooth. Por padrão, está ativada.
Parear Bluetooth	E7	Entre no modo de pareamento de áudio Bluetooth. Em seguida, procure e pareie o instrumento com um dispositivo compatível com Bluetooth. Se for a primeira vez que estiver pareando seu dispositivo inteligente com o instrumento, certifique-se de entrar primeiro no modo de pareamento de áudio Bluetooth.
Página Bluetooth	F#7	Ative ou desative a função de virador de páginas via Bluetooth. Após a conexão do áudio Bluetooth, é possível ativar esta função e utilizar os pedais para virar páginas em um aplicativo de partituras no dispositivo inteligente. Pressione o pedal central para avançar para a próxima página ou o pedal esquerdo para retornar à página anterior.
Virador de páginas	F7 or G7	Selecione um modo de virador de páginas entre Mode1 (padrão), Mode2 e Mode3. Caso o aplicativo de partituras não responda, tente outro modo.
Modo virador de páginas	G#7	Ative ou desative o som local. Quando desativado, a fonte sonora interna do instrumento será desabilitada. O instrumento não produzirá som, mas enviará mensagens MIDI, funcionando exclusivamente como controlador MIDI para acionar fontes sonoras externas.
Demo	A7	Inicie/interrompa a reprodução da demonstração.
D.A.S.	Bb7	Ative ou desative o D.A.S. Por padrão, está ativado. O D.A.S. ajusta dinamicamente o som do instrumento de acordo com o volume geral, proporcionando melhor equilíbrio sonoro.
Demo Som	B7	Inicie/interrompa a reprodução da demonstrastração de som da voz superior atual.
Nota de bipe	C8	Ative ou desative o beep. Por padrão, está ativado. Será emitido um sinal sonoro ao utilizar o comando do teclado para alterar configurações.
Desligamento automático	B0 + POWER	O instrumento desligará automaticamente após 15 minutos de inatividade. Para desativar esta função: com o instrumento desligado, mantenha A0 pressionado e, em seguida, pressione o botão POWER para ligar o instrumento. O consumo de energia poderá ser maior quando esta função estiver desativada. Consumo de energia após desligamento automático: < 0,3 W.
Restauração de fábrica	A0 + POWER	Para restaurar as configurações de fábrica: com o instrumento desligado, mantenha A0 pressionado e, em seguida, pressione o botão POWER para ligar o instrumento. A música gravada será apagada e as seguintes configurações do usuário serão restauradas ao padrão: desligamento automático, oitava do Twinova, nível de resposta ao toque, afinação, ponto de divisão, tipo de reverb, D.A.S., modo de virador de páginas e beep.