MEDELI

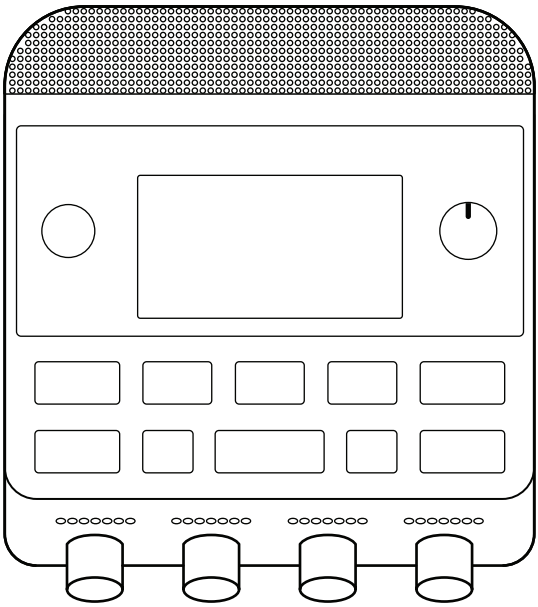

DHS30

SISTEMA HÍBRIDO DE BATERIA
MANUAL DO USUÁRIO

Mensagens importantes

Leia atentamente esta página antes de operar o equipamento e guarde este manual em local adequado para consulta futura.

AVISO SOBRE A REGULAMENTAÇÃO DA FCC (EUA)

Este equipamento foi testado e considerado em conformidade com os limites estabelecidos para dispositivos digitais Classe B, de acordo com a Parte 15 das regras da FCC.
Esses limites foram estabelecidos para proporcionar proteção razoável contra interferências prejudiciais em instalações residenciais.
Este equipamento gera, utiliza e pode irradiar energia de radiofrequência e, se não for instalado e utilizado de acordo com as instruções, poderá causar interferências prejudiciais às comunicações de rádio.
Entretanto, não há garantia de que não ocorrerá interferência em uma determinada instalação.
Se este equipamento causar interferência prejudicial à recepção de rádio ou televisão, o que pode ser determinado desligando e ligando o equipamento, recomenda-se que o usuário tente corrigir a interferência por meio de uma ou mais das seguintes medidas:

- Reoriente ou reposicione a antena receptora.
- Aumente a distância entre o equipamento e o receptor.
- Conecte o equipamento a uma tomada pertencente a um circuito diferente daquele ao qual o receptor está conectado.
- Consulte o revendedor ou um técnico experiente em rádio/TV para obter assistência.

Alterações ou modificações não autorizadas neste sistema poderão invalidar a autorização do usuário para operar este equipamento.

CUIDADO

O funcionamento normal deste produto pode ser afetado por fortes interferências eletromagnéticas. Caso isso ocorra, siga as instruções correspondentes deste manual para restaurar as configurações padrão do produto. Se o problema persistir, experimente mudar o produto de local.

ALIMENTAÇÃO

Conecte o adaptador de alimentação fornecido na embalagem a uma tomada com a tensão correta. NÃO conecte o equipamento a fontes de alimentação com tensão incompatível. Desconecte o equipamento da tomada durante tempestades com raios ou quando não estiver em uso.

CONEXÕES

Desligue todos os equipamentos antes de realizar as conexões. Isso ajuda a evitar falhas de funcionamento e possíveis danos.

PRECAUÇÕES

Para evitar deformações, descoloração ou outros danos mais graves, NÃO coloque este instrumento nos seguintes locais:

- Sob luz solar direta.
- Em ambientes extremamente quentes ou muito próximo a fontes de calor, como aquecedores.
- Em ambientes extremamente frios, como áreas externas com neve ou gelo.
- Em ambientes empoeirados, com temperaturas elevadas, alta umidade ou em locais instáveis sujeitos a vibrações intensas ou deslocamentos.
- Próximo a fontes de campos eletromagnéticos intensos.

INTERFERÊNCIAS

Para evitar interferências indesejadas, mantenha este instrumento a uma distância adequada de televisores, rádios e celulares.

MANUTENÇÃO

Utilize apenas um pano macio e seco para a limpeza. NÃO utilize tíner, solventes, detergentes ou lenços umedecidos com produtos químicos.
NÃO aplique força excessiva ao manusear interruptores e botões de controle.
Este instrumento é adequado para uso em climas tropicais, com temperatura máxima de operação de 45 °C.
A altitude máxima de operação é determinada pelo modelo do adaptador de alimentação utilizado.

MANUSEIO

Evite a entrada de restos de papel, peças metálicas ou outros materiais no interior deste instrumento. Caso isso ocorra, desconecte o equipamento da tomada e solicite a inspeção por um profissional de manutenção qualificado. Desconecte também o equipamento da tomada antes de transportá-lo para outro local.

SUMÁRIO

Principais recursos 4

Componentes principais 5

Painel frontal 6

Painéis traseiro e lateral 7

Tela principal 8

Configuração 9

Preparação para tocar 14
Configuração da alimentação 14
Ligar/desligar o equipamento 14
Ajuste automático 15
Restauração de fábrica 16

Kit de bateria 16
Seleção de um kit de bateria 16
Menu EQ 17
Menu de volume 19
Menu de instrumentos 20
Salvar kit do usuário 21

Uso do metrônomo 22

Gravação de áudio 23

Balanço automático 24

Configurações de funções 25
Configuração do microfone 26
Configurações dos triggers 27
Reverberação 31
Efeitos 32
Bluetooth 35
Roteamento de áudio 37
Cópia e troca de kits 38
Configurações USB 39
Cartão de memória interna 40
Desligamento automático 47
Contraste do LCD 47
Transferência de dados 48

Restauração de fábrica 49

Solução de problemas 50

Mensagens de aviso 51

Especificações 51

APÊNDICES
Lista de kits de bateria 52
Lista de sons de bateria 53
Lista de implementação MIDI 59

Principais recursos

■ Sistema híbrido completo

O DHS30 é um verdadeiro sistema híbrido que capta o som de todo o seu kit de bateria acústica por meio de microfones, permitindo adicionar instrumentos eletrônicos ao seu som. Utilize o trigger de bumbo incluído, adicione outros triggers para bateria acústica ou pads eletrônicos de bateria e pratos, e até importe suas próprias amostras de áudio para explorar possibilidades sonoras ilimitadas. Combine todos os sons em uma única saída de áudio, sem necessidade de um mixer externo.

■ Microfone sua bateria em segundos

Instale o DHS30 em apenas três etapas e ouça imediatamente sua bateria acústica com controle total de volume. Utilize-o para captar o som da bateria em apresentações ao vivo ou gravações, ou conecte fones de ouvido e toque junto com suas faixas favoritas via Bluetooth® ou entrada AUX.

■ Sons e efeitos de alta qualidade

Com mais de 500 sons de alta qualidade e uma ampla seleção de efeitos digitais, incluindo reverberações com qualidade de estúdio, o DHS30 realça o som da sua bateria acústica como nunca antes.

■ Ajustes em tempo real

Quatro knobs dedicados permitem controlar em tempo real o nível do microfone, o nível do trigger, o tempo de reverberação e o nível de efeito. Ajuste o som instantaneamente durante a execução para acompanhar a dinâmica da sua performance.

■ Entrada adicional para microfone

Conecte outro microfone à entrada adicional para captar o bumbo, a caixa auxiliar, os microfones overhead ou até mesmo vocais — ideal para aprimorar a mixagem e ampliar as possibilidades criativas.

■ Grave e compartilhe suas performances

Grave suas sessões com o gravador integrado e transfira o áudio diretamente para o computador. Você também pode gravar vídeos usando o aplicativo gratuito Medeli Plug&Rec e compartilhar suas performances com familiares, amigos e fãs.

■ Interface de áudio USB simplificada

Conecte o DHS30 diretamente ao computador e grave toda a mixagem da bateria em formato de áudio digital no seu DAW favorito, sem necessidade de uma interface adicional.

Principais componentes

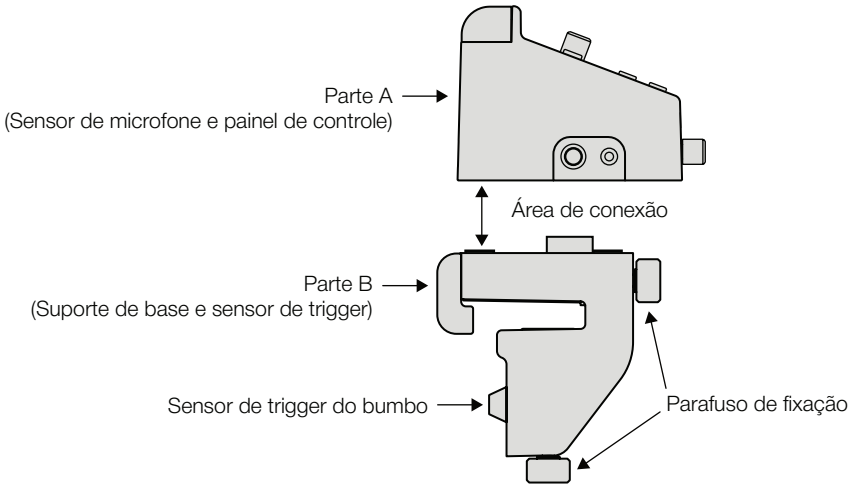

1. Parte A
(Sensor de microfone e painel de controle)
A Parte A inclui um sensor de microfone para captar o som de uma bateria acústica e um painel de controle para acessar diversas funções. A Parte A também pode ser utilizada como microfone independente.

2. Parte B
(Suporte de base e sensor de trigger)
A Parte B pode ser instalada no aro do bumbo. Consulte a seção Instalação para obter instruções.

Ela inclui um sensor de trigger que recebe os sinais de trigger do bumbo.

3. Área de conexão
Encaixe a Parte A na Parte B e, em seguida, aperte o parafuso de travamento localizado na lateral da Parte A utilizando a chave de afinação de bateria. Consulte a seção Instalação para obter instruções.

A Parte A deve estar firmemente conectada à Parte B. Ela receberá os sinais de trigger transmitidos pela Parte B.

4. Sensor de trigger do bumbo
Esta área recebe os sinais de trigger do bumbo acústico conectado.

Nota: Para garantir o funcionamento adequado, certifique-se de que a espuma esteja totalmente em contato com a pele do bumbo.

5. Parafusos de fixação
Após instalar a Parte B no aro do bumbo, aperte os parafusos de fixação para prendê-la firmemente.

Nota: Certifique-se de que ambos os parafusos de fixação estejam bem apertados para evitar ruídos causados por vibrações.

Painel frontal

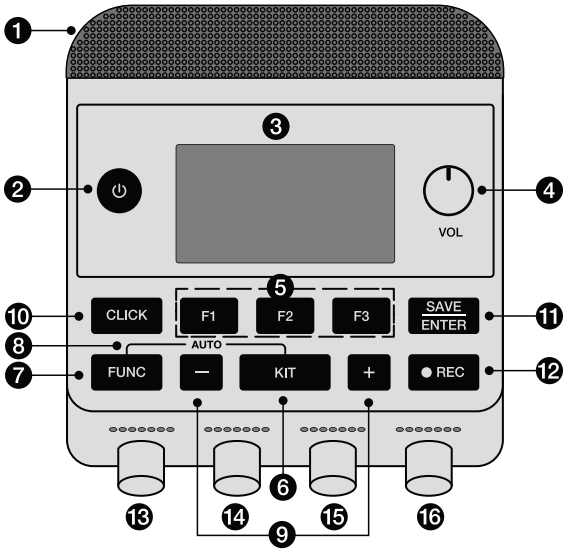

1. Sensor de microfone
Capta o som da bateria acústica quando as peles são tocadas.

2. Botão [⏻]
Liga ou desliga o equipamento.

3. Display LCD
Exibe os parâmetros do módulo.

4. Knob [VOL]
Ajusta o volume dos fones de ouvido.

5. Botões [F1] a [F3]
Executam as funções correspondentes exibidas na tela.

6. Botão [KIT]
Acessa o menu Kit.

7. Botão [FUNC]
Acessa o menu Function (Funções).

8. Botões [FUNC] [KIT]
Acessam o menu AUTO Balance (Balanço automático).

9. Botões [+] [–]
Aumentam ou diminuem os valores dos parâmetros.

10. Botão [CLICK]
Inicia ou interrompe o metrônomo e permite editar suas configurações.

11. Botão [SAVE ENTER]
Salva as configurações ou confirma a seleção.

12. Botão [● REC]
Acessa o modo de gravação e reprodução.

13. Knob [MIC]
Ajusta o volume do microfone.

14. Knob [TRIG]
Ajusta o volume do trigger.

15. Knob [REVERB]
Ajusta o tempo de reverberação.

16. Knob [EFFECT]
Ajusta o nível do efeito.

Painéis traseiro e lateral

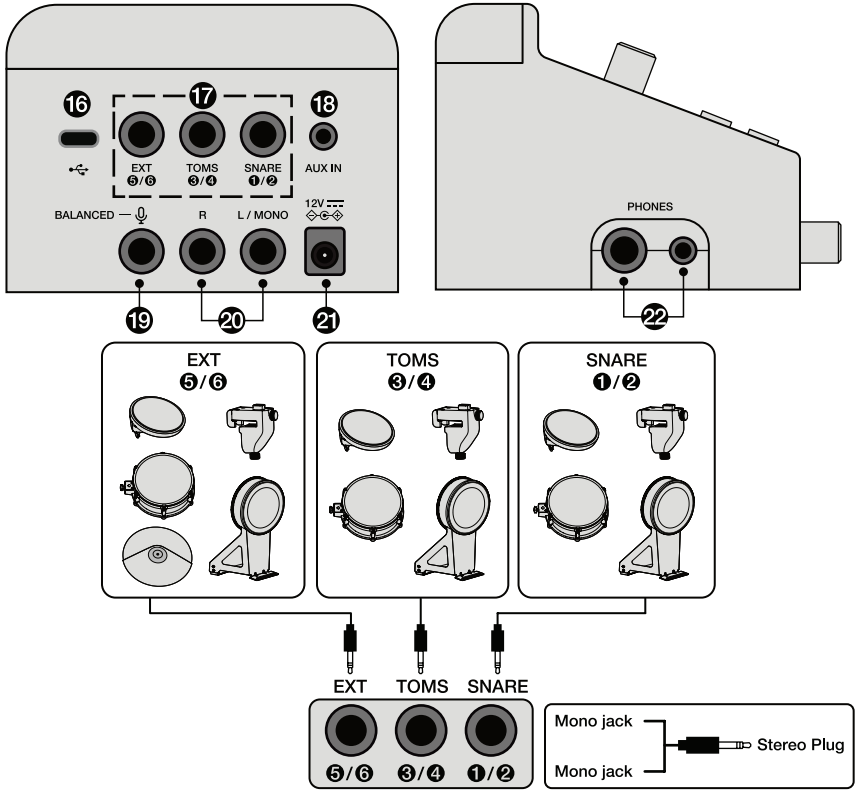

16. Conector USB
Permite conectar o equipamento a um computador ou dispositivo móvel para transmitir e receber dados MIDI e de áudio.
Nota: Este conector USB-C não permite alimentação elétrica nem carregamento.

17. Conectores SNARE/TOMS/EXT (3 × 6,35 mm)
Permitem conectar pads eletrônicos de bateria e pratos externos. Cada conector suporta duas entradas de trigger mono. É possível utilizar um cabo Y disponível comercialmente para conectar dois pads mono a cada conector.

18. Conector AUX IN (3,5 mm)
Permite conectar um reprodutor de áudio externo, como um MP3 player ou celular.

19. Conector de entrada para microfone externo (6,35 mm)
Permite conectar microfones dinâmicos disponíveis comercialmente. Consulte a seção Configuração para obter instruções sobre como utilizar um microfone externo.

20. Conectores OUTPUT L/MONO e R (2 × 6,35 mm)
Permitem conectar o equipamento a um sistema de áudio ou amplificador. Utilize os conectores L/MONO e R para saída estéreo ou apenas o conector L/MONO para saída mono.

21. Conector DC IN
Permite conectar o adaptador de alimentação especificado.

22. Conectores PHONES (3,5 mm + 6,35 mm)
Permitem conectar fones de ouvido para ouvir o som do módulo.

Conexão a um sistema de PA
Utilize cabos de 6,35 mm para conectar os conectores OUTPUT [R] e [L/MONO] ao sistema de PA.

CUIDADO
- **Pode ocorrer realimentação acústica (um apito ou chiado alto), dependendo da posição do microfone, da proximidade dos alto-falantes e da direção para a qual estão apontados.**
- **Observe que as cenas que utilizam efeitos de alto ganho, como distorção ou compressão, têm maior probabilidade de causar realimentação acústica se os alto-falantes estiverem muito próximos ou apontados para a bateria.**

AVISO
- Ao conectar outros dispositivos, certifique-se de que os plugues dos cabos utilizados sejam compatíveis com os conectores de cada dispositivo.
- Certifique-se de que os níveis de volume de todos os dispositivos externos estejam ajustados para o mínimo.
- Ao utilizar a unidade principal com um dispositivo externo para reprodução de áudio, ligue primeiro a unidade principal e, em seguida, o dispositivo externo. Para desligar, siga a ordem inversa. O descumprimento dessa sequência pode danificar os equipamentos.

Tela principal

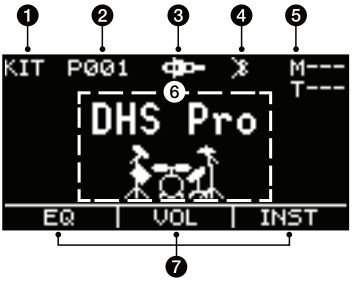

1. Menu
Exibe o menu atual, como KIT.

2. Número do kit
Exibe o número do kit atual, com “P” para kits predefinidos e “U” para kits do usuário.

3. Ícone de microfone externo (EXT Mic)
É exibido quando um microfone externo está conectado.

4. Ícone de Bluetooth
É exibido quando a função Bluetooth do módulo está ativada. O ícone aparece invertido quando um dispositivo externo está conectado via Bluetooth.

5. Intensidade do sinal
Exibe a intensidade do sinal de entrada e a intensidade das batidas, identificadas por “M” para microfone e “T” para trigger.

6. Nome do kit
Exibe o nome do kit atual.

7. Funções [F1]–[F3]
Exibe as funções correspondentes aos botões [F1]–[F3].

Configuração

Três componentes devem ser bem apertados antes de tocar:
- Os knobs 1 e 2 são utilizados para fixar o equipamento ao bumbo.
- O parafuso 3 é utilizado para travar a Parte A na Parte B.

*Se esses três componentes não estiverem bem apertados, poderão ocorrer ruídos.

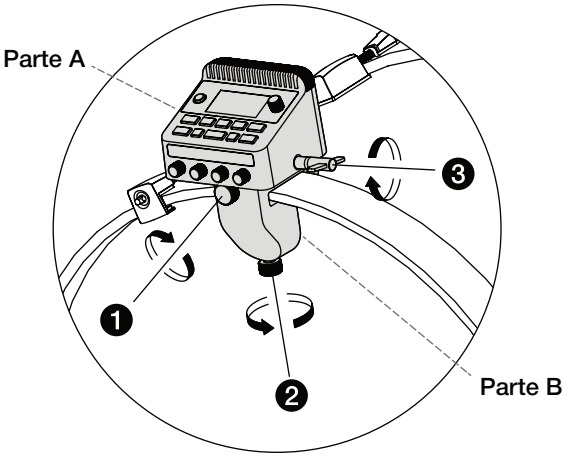

Fixação ao bumbo

Siga os procedimentos abaixo para fixar o módulo ao aro do bumbo da sua bateria acústica.

Instalação da Parte B:
1. Gire o parafuso superior da braçadeira no sentido anti-horário para afrouxá-la. Puxe cuidadosamente o braço da braçadeira para estendê-lo. Em seguida, gire o parafuso inferior da braçadeira no sentido anti-horário para afrouxá-lo.

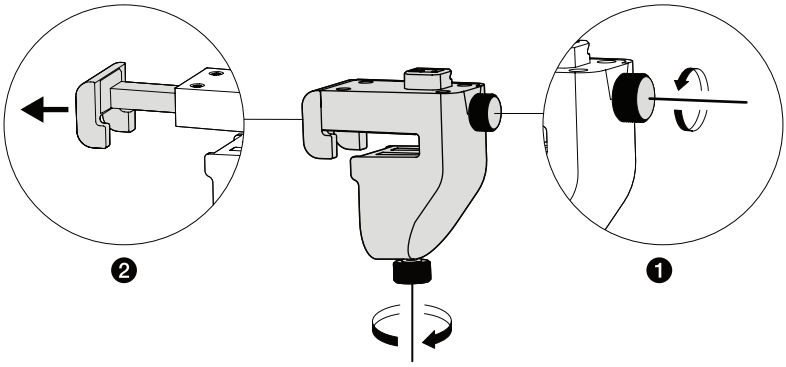

2: Alinhe a ranhura da Parte B com o aro do bumbo e, em seguida, encaixe a Parte B no aro. Certifique-se de que a espuma do sensor de disparo esteja totalmente em contato com a pele do bumbo.

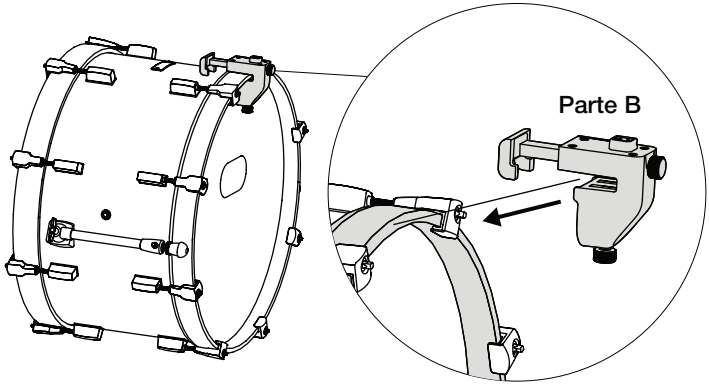

3: Puxe o braço da presilha para trás até que o gancho se prenda ao aro do bumbo. Em seguida, gire os parafusos de fixação superior e inferior no sentido horário para apertá-los.

Atenção: Certifique-se de que ambos os parafusos de fixação estejam firmemente apertados para evitar ruídos causados por vibrações durante a execução.

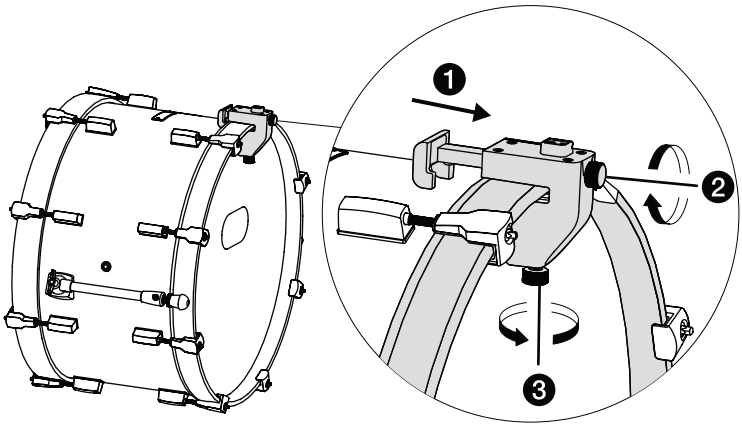

Montagem da Parte A:
4: Alinhe a Parte A com a Parte B e encaixe-a sobre a Parte B.

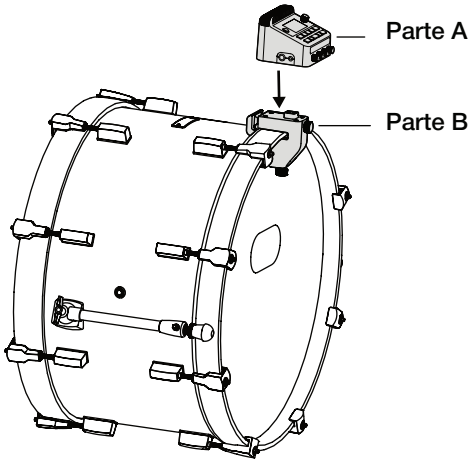

5: Aperte o parafuso de fixação localizado na lateral da Parte A utilizando a chave de afinação de bateria fornecida. Gire o parafuso no sentido horário para apertá-lo.

Atenção: Certifique-se de que a Parte A esteja firmemente conectada à Parte B para evitar ruídos causados por vibrações durante a execução.

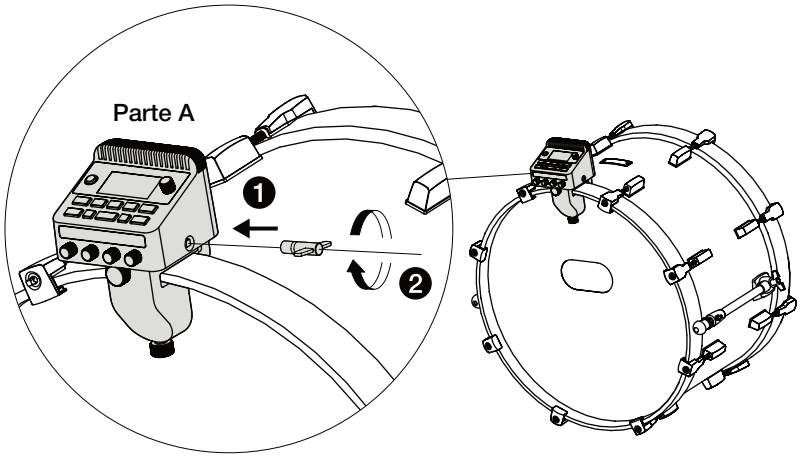

Utilização de um Microfone Externo

A entrada para microfone externo (1/4”) permite conectar um microfone dinâmico disponível comercialmente (não incluído), possibilitando captar o som de uma bateria acústica como complemento ao som do instrumento.

A seguir, algumas posições recomendadas para posicionar o microfone externo:
1: Utilize o microfone para captar o som do bumbo, complementando o som original do instrumento.

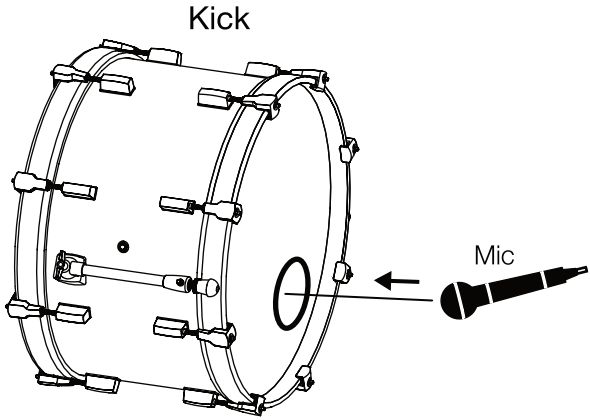

2: Posicione o microfone externo entre o chimbal e a caixa para melhorar a captação do som desses dois componentes.

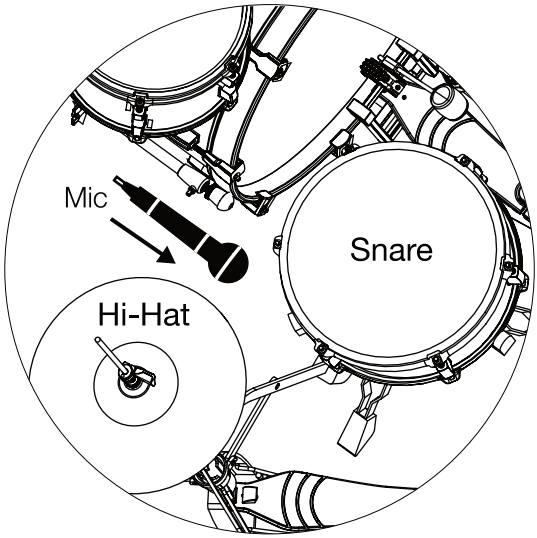

Estão disponíveis diferentes configurações de equalização (EQ) para adequar o som do microfone externo conforme sua posição. Consulte a seção Menu EQ para obter mais informações.

Utilização de Pads e Pratos Externos de Bateria:

As entradas SNARE/TOMS/EXT (3 entradas de 1/4") permitem conectar pads e pratos externos de bateria (não incluídos). Cada entrada suporta dois sinais de disparo mono.

Você pode conectar um pad de duas zonas a uma dessas entradas utilizando um cabo estéreo ou utilizar um cabo Y disponível comercialmente para conectar dois pads mono a cada entrada.

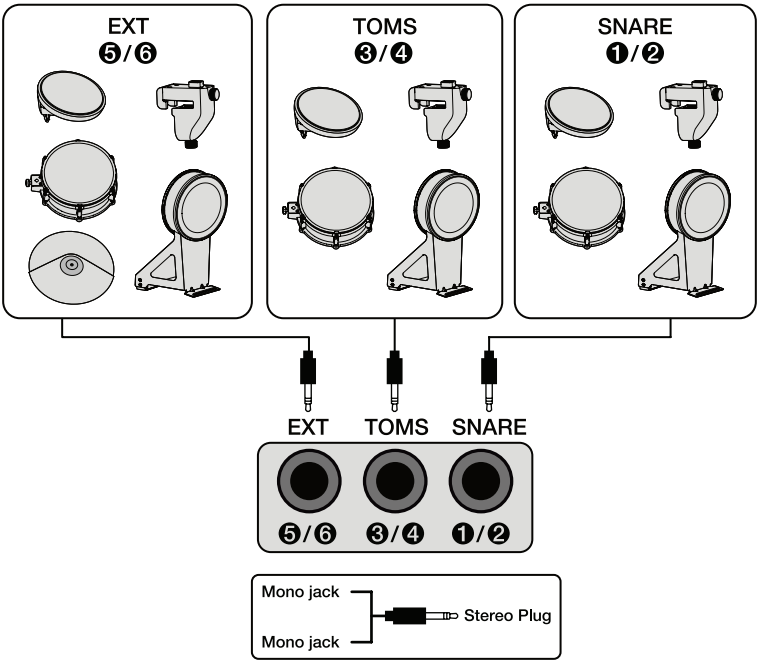

Ao conectar um pad de duas zonas ou dois pads mono a uma entrada de disparo, é necessário configurar o tipo de entrada (Input Type) e os parâmetros de disparo (Trig Setting) no módulo. Consulte a seção Configurações de Disparo (Trigger Settings) para obter mais informações.

Preparação para tocar

Conexão da fonte de alimentação

1. Conecte o adaptador de alimentação fornecido à entrada de alimentação CC, localizada no painel traseiro do módulo.

2. Conecte o adaptador de alimentação a uma tomada elétrica compatível.

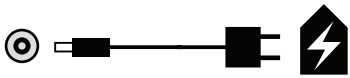

Observações:
1. Utilize somente o adaptador de alimentação especificado.

2. Mesmo quando o módulo estiver desligado, ele continuará consumindo uma pequena quantidade de energia elétrica. Desconecte-o da tomada quando não for utilizá-lo por um longo período.

Ligando e desligando o módulo

Ligando o módulo:
Antes de ligar o módulo, certifique-se de que todas as conexões necessárias estejam concluídas, incluindo os pads e os equipamentos de áudio. Ajuste o volume de todos os equipamentos conectados para o nível mínimo.

1. Pressione o botão [⏻] para ligar o módulo. O visor acenderá.

2. Ligue os equipamentos de áudio conectados ou utilize fones de ouvido para ouvir o som.

3. Toque nos pads e ajuste o controle de volume [VOL] até obter um nível adequado.



Desligando o módulo:

1. Ajuste o volume do módulo e dos equipamentos de áudio conectados para o nível mínimo.

2. Desligue os equipamentos de áudio conectados.

3. Mantenha pressionado o botão [⏻] até que o módulo desligue.

Desligamento Automático

Para economizar energia, o módulo foi projetado para desligar automaticamente após 15 minutos de inatividade, ou seja, quando não houver execução, batidas nos pads, pressionamento de botões ou qualquer outra operação.

Essa função pode ser ativada ou desativada nas configurações de funções. Observe que o consumo de energia poderá ser maior quando essa função estiver desativada.

Consumo de energia após o desligamento automático do módulo: inferior a 0,3 W.

ADVERTÊNCIA:

Sempre reduza o volume geral ao mínimo antes de conectar microfones externos ou pads. Os ruídos gerados durante a conexão podem ser muito altos e causar danos à audição.

Ajuste Automático

Após instalar o módulo e antes de utilizá-lo pela primeira vez, ative a função de equilíbrio automático. Ela ajustará automaticamente o equilíbrio de volume entre o sensor do microfone e o sensor de disparo, de acordo com as características do ambiente de execução. Consulte a seção Equilíbrio Automático para obter instruções detalhadas.

Após concluir o ajuste automático, pressione o botão [SAVE ENTER] para salvar as configurações.

Observação: Execute o ajuste automático sempre que mudar o ambiente de execução ou substituir a bateria.

Restaurar as Configurações de Fábrica

Para restaurar as configurações de fábrica, siga o procedimento abaixo:

1. Mantenha pressionados os botões [+] e [−] e, em seguida, pressione o botão [⏻] para ligar o módulo. O visor exibirá temporariamente a mensagem “Restauração concluída!” e, em seguida, retornará ao menu de kits (tela principal).



2. Os seguintes parâmetros serão restaurados para as configurações de fábrica: configurações do microfone, configurações de disparo, configurações de funções, configurações de efeitos, configurações de volume, kits do usuário, configurações do metrônomo, entre outros.

Kit de Bateria

Um kit de bateria é o conjunto de todos os pads e pratos. Uma bateria acústica possui uma configuração fixa, que não pode ser alterada. Já uma bateria eletrônica oferece diversos sons predefinidos de diferentes estilos. Você pode combinar diferentes sons para criar quantos kits de bateria desejar. Consulte a Lista de Kits de Bateria e a Lista de Sons de Bateria.

Selecionar um Kit de Bateria

1. Ao ligar o módulo, o menu de kits (tela principal) será exibido. Se estiver em outro menu, pressione o botão [KIT] para retornar ao menu de kits.



2. No menu de kits, pressione os botões [+]/ [−] para selecionar um kit de bateria. Você também pode manter pressionados os botões [+]/[−] para navegar rapidamente entre os kits e selecionar o desejado.

Descrição dos Kits de Bateria:

Tipo de kit	Número do kit	Descrição
Kit predefinido	P001 ~ P050	Kits predefinidos cujos parâmetros não podem ser editados.
Kit do usuário	U051 ~ U150	Kits totalmente personalizáveis, cujos parâmetros podem ser editados e salvos.
Kit da memória interna	I001~ I100	Kits armazenados no cartão de memória interna. Seus parâmetros podem ser editados e salvos.

Funções dos botões [F1] a [F3] no menu de kits

Botão	Função	Descrição
F1	EQ	Acessa o menu de configuração da equalização.
F2	VOL	Acessa o menu de configuração do volume.
F3	INST	Acessa o menu de configuração dos instrumentos.

Menu de Equalização

1. No menu de kits, pressione o botão [F1 (Equalização)] para acessar o menu de equalização.



2. No menu de equalização, pressione os botões [F2]/[F3] para selecionar um submenu e, em seguida, pressione o botão [SAVE ENTER] para acessá-lo.

Submenu	Descrição
MIC EQ	Ajusta a equalização do microfone integrado.
EXT MIC EQ	Ajusta a equalização do microfone externo.
TRIG EQ	Ajusta a equalização do som dos disparos dos sensores.
PHONE EQ	Ajusta a equalização da saída de fones de ouvido.
KIT EQ	Ajusta a equalização do kit de bateria.

3. No submenu, pressione os botões [F2]/[F3] para selecionar um parâmetro e, em seguida, pressione os botões [+]/[−] para ajustar a configuração.



4. Pressione o botão [SAVE ENTER] para salvar as alterações em um kit do usuário.

Você pode renomear o kit do usuário pressionando o botão [F2 (Renomear)] ou salvá-lo diretamente pressionando o botão [F3 (Confirmar)] ou o botão [SAVE ENTER].



5. Pressione o botão [F1] para sair da tela atual e retornar ao menu anterior.

Descrição dos Parâmetros de Equalização

Parâmetro	Faixa de ajuste	Descrição
MIC EQ TYPE	Drum Set, Low Boost, Mid Boost, High Boost	Seleciona o tipo de equalização do microfone. Essas opções incluem configurações predefinidas que reforçam diferentes frequências. Disponível somente nos menus de equalização do microfone integrado.
EXT MIC EQ TYPE	Bass Drum, Overhead, SN/Hi-Hat, Side Snare, Vocal	Seleciona o tipo de equalização do microfone externo. Essas opções incluem configurações predefinidas que simulam a resposta de frequência de diferentes microfones. Disponível somente nos menus de equalização do microfone externo.
LOW FREQ	32 ~ 1.0k	Define a frequência central da faixa de graves.
LOW GAIN	-12dB ~ +12dB	Ajusta o ganho da faixa de graves.
MID FREQ	80 ~ 10k	Define a frequência central da faixa de médios.
MID GAIN	-12dB ~ +12dB	Ajusta o ganho da faixa de médios.
MID Q	0.1 ~ 12	Define o fator Q da faixa de médios.
HIGH FREQ	1k ~ 16k	Define a frequência central da faixa de agudos.
HIGH GAIN	-12dB ~ +12dB	Ajusta o ganho da faixa de agudos.

Menu de Volume



1. No menu de kits, pressione o botão [F2 (VOL)] para acessar o menu de volume geral.

2. Pressione os botões [F2]/[F3] para selecionar um parâmetro e, em seguida, pressione os botões [+]/[−] para ajustar a configuração.

3. Após editar os parâmetros, pressione o botão [SAVE ENTER] para salvar as configurações.

4. Pressione o botão [F1] para sair da tela atual e retornar ao menu anterior.

Descrição dos Parâmetros de Volume

Submenu	Descrição
MIC VOL	Ajusta o nível de volume do microfone integrado.
EXT MIC VOL	Ajusta o nível de volume do microfone externo.
TRIG VOL	Ajusta o nível de volume dos sons dos disparos dos sensores.
OUTPUT VOL	Ajusta o nível de volume das saídas OUTPUT (L/MONO, R).
PHONE VOL	Ajusta o nível de volume da saída de fones de ouvido.
AUX IN VOL	Ajusta o nível de volume da entrada auxiliar.
BLUETOOTH VOL	Ajusta o nível de volume do áudio via Bluetooth.

Menu de Instrumentos

1. No menu de kits, pressione o botão [F3 (INST)] para acessar o menu de instrumentos (INST).



2. Pressione os botões [F2]/[F3] para selecionar um parâmetro e, em seguida, pressione os botões [+]/[–] para ajustar a configuração.

3. Pressione o botão [SAVE ENTER] para salvar as alterações em um kit do usuário. Para renomear o kit, pressione o botão [F2 (RENAME)]. Para salvar sem renomear, pressione o botão [F3 (ENTER)] ou o botão [SAVE ENTER].



4. Pressione o botão [F1] para sair da tela atual e retornar ao menu anterior.

Descrição dos Parâmetros dos Instrumentos

Submenu	Faixa de ajuste	Descrição
TRIG	1/2, 3/4, 5/6, K	Seleciona o número do disparo. Observação: opções disponíveis variam conforme o tipo de entrada configurado no menu de disparo.
TYPE	KICK, SNARE, TOM, RIDE, CRASH, HIHAT, PERCSSION1, PERCUSSION2, CHINESE, FX, USER	Seleciona o tipo de instrumento.
SOUND	Consulte a Lista de Sons de Bateria.	Seleciona o som do instrumento.
PREVIEW	/	Selecione PREVIEW e pressione o botão [+] para pré-escutar o som selecionado.
VOLUME	0 ~ 127	Set the volume of the selected sound.
PITCH	-63 ~ 0 ~ +63	Ajusta o volume do som selecionado.
DECAY	-63 ~ 0	Ajusta a afinação do som selecionado.
PAN	L15 ~ CTR ~ R15	Ajusta o decaimento do som selecionado.
MIDI NOTE	0 ~ 127	Ajusta a posição panorâmica do som selecionado no campo estéreo.

Salvar um Kit do Usuário

Após editar os parâmetros de equalização ou os parâmetros dos instrumentos, você pode salvar as alterações em um kit do usuário.

1. Pressione o botão [SAVE ENTER] para acessar o menu de salvamento de kits.



2. Pressione os botões [+]/[–] para selecionar o número do kit do usuário.

3. Para renomear o kit do usuário, pressione o botão [F2 (RENAME)]. Para salvar sem renomear, pressione o botão [F3 (ENTER)] ou o botão [SAVE ENTER].

4. No menu de renomeação, utilize as operações dos botões descritas a seguir para alterar o nome do kit do usuário. Cada nome pode conter até 12 caracteres.



Descrição das Operações dos Botões

Botões	Operação
[F2]/[F3]	Move o cursor para a esquerda ou para a direita.
[+]/[–]	Altera o caractere na posição do cursor.
[KIT] + [+]	Insere um espaço antes da posição do cursor.
[KIT] + [–]	Exclui o caractere na posição do cursor.
[F1]	Retorna ao menu anterior.

5. Após renomear o kit, pressione o botão [SAVE ENTER] para salvá-lo. O visor exibirá temporariamente a mensagem “Salvo!” e, em seguida, retornará ao menu de kits.

Observação: Após editar os parâmetros de equalização do kit ou dos instrumentos, salve as configurações em um kit do usuário. As alterações não salvas serão perdidas ao selecionar outro kit ou desligar o módulo.

Utilização do Metrônomo

O metrônomo é uma ferramenta útil para praticar mantendo um andamento constante.





1. Pressione o botão [CLICK] para iniciar o metrônomo e acessar o menu do metrônomo. O indicador do botão piscará em sincronia com o som do metrônomo.

2. No menu do metrônomo, pressione os botões [F2]/[F3] para selecionar um parâmetro e, em seguida, pressione os botões [+]/[−] para ajustar a configuração.

3. Pressione o botão [F1] para sair da tela atual e retornar ao menu anterior. O som do metrônomo continuará sendo reproduzido. Para interrompê-lo completamente, pressione o botão [CLICK].

Observação: Durante a reprodução do metrônomo, pressionar o botão [CLICK] interrompe o som, mas não acessa o menu do metrônomo.

Descrição dos Parâmetros do Metrônomo

Parâmetro	Faixa de ajuste	Descrição
TYPE	♩ ♫ ♬ 𝅘𝅥𝅯𝅘𝅥𝅯𝅘𝅥𝅯𝅘𝅥𝅯 𝅘𝅥𝅯𝅘𝅥𝅯𝅘𝅥𝅯𝅘𝅥𝅯 𝅘𝅥𝅯𝅘𝅥𝅯𝅘𝅥𝅯𝅘𝅥𝅯𝅘𝅥𝅯 𝅘𝅥𝅯𝅘𝅥𝅯𝅘𝅥𝅯𝅘𝅥𝅯𝅘𝅥𝅯𝅘𝅥𝅯	Seleciona o tipo de ritmo.
TEMPO	30 ~ 300	Ajusta o andamento do metrônomo.
LEVEL	0 ~ 127	Ajusta o volume do metrônomo.
ACCENT	ON, OFF	Ajusta o volume do metrônomo.
TIME SIG	2/4, 3/4, 4/4, 5/4, 7/4, 6/8, 9/8, 12/8, 13/8, 15/8, 17/8	Ativa ou desativa o som de acentuação.
SOUND	CLICK, CLAVE, STICK, COWBELL, FMCLICK, SHAKER, TAMBOURINE, VOICE1, VOICE2	Define a fórmula de compasso.
PAN	L15 ~ CTR ~ R15	Ajusta a posição panorâmica do som do metrônomo no campo estéreo.
OUT	PHONE, PHONE+OUTPUT	Seleciona os canais de saída do som do metrônomo. PHONE: o som é enviado somente às saídas de fones de ouvido. PHONE+OUTPUT: o som é enviado às saídas de fones de ouvido e às saídas de áudio OUTPUT.

Gravação de Áudio

O módulo permite gravar até 99 músicas no formato WAV no cartão de memória interna. Você pode gravar suas execuções e acompanhar sua evolução durante a prática de bateria.



1. Pressione o botão [● REC] para acessar o modo de gravação e reprodução. O indicador do botão acenderá.



2. Pressione os botões [+]/[–] para selecionar um espaço de gravação. Estão disponíveis 99 espaços (INTMEM #01 a #99).

Observação: Um espaço cujo nome não apresenta um ponto está vazio. Se houver um ponto antes do nome, significa que já existem dados gravados nesse espaço. Se você gravar novamente no mesmo espaço, os dados anteriores serão sobrescritos.



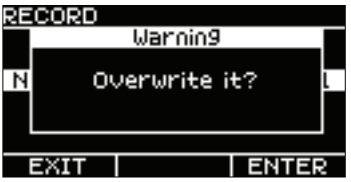

3. Após selecionar um espaço, pressione o botão [● REC] para iniciar a gravação.



4. Para interromper a gravação, pressione novamente o botão [● REC] ou o botão [F3 (STOP)].

5. Para reproduzir a gravação, pressione o botão [F3 (PLAY)].



6. Pressione o botão [F1] para sair da tela atual e retornar ao menu anterior.

Balanço Automático

Este recurso permite ajustar automaticamente o equilíbrio de volume entre o som do microfone e o som dos disparos dos sensores.

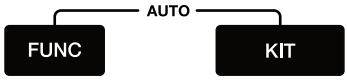

1. Na tela principal (menu de kits), pressione simultaneamente os botões [FUNC] e [KIT] para acessar o menu de Balanço Automático. Os indicadores dos dois botões começarão a piscar.



2. Pressione o botão [F2] para selecionar GLOBAL MIC VOL ou TRIG VOL. Em seguida, pressione os botões [+]/[–] para ajustar o volume correspondente.

Observação: GLOBAL MIC VOL ajusta o volume de entrada tanto do microfone integrado quanto do microfone externo.



3. Pressione o botão [F3 (AUTO)] para iniciar o ajuste automático. A tela exibirá “Adjusting... 10sec” e iniciará a contagem regressiva. Durante esse período, toque de forma contínua e suave no kit de bateria e no disparador do bumbo. O módulo detectará os volumes de entrada e ajustará automaticamente os ganhos para obter um equilíbrio de volume adequado em 10 segundos.

4. Durante o ajuste do balanço, você pode pressionar o botão [F3 (STOP)] para interromper o processo.



5. O recurso Balanço Automático também ajustará os parâmetros do menu Mic Setting. Quando o ajuste for concluído, pressione o botão [SAVE ENTER] para salvar as configurações ajustadas.

6. Pressione o botão [F1] para sair da tela atual e retornar ao menu anterior.

Configurações de Funções

As configurações de funções permitem acessar diretamente diversos menus para realizar ajustes avançados.



1. Pressione o botão [FUNC] para acessar o menu de Configurações de Funções.

2. Nesse menu, pressione os botões [F2]/[F3] para selecionar um menu e, em seguida, pressione o botão [SAVE ENTER] para acessá-lo.

3. Pressione o botão [F1] para sair da tela atual e retornar ao menu anterior.

Descrição das Configurações de Funções

Menu	Descrição
Mic	Ajusta o ganho dos microfones e o gate de ruído.
Trigger	Ajusta as configurações dos disparadores.
Reverb	Ajusta os parâmetros de reverberação.
Effect	Ajusta os compressores e os efeitos IFX.
BT Audio	Acessa o menu de áudio Bluetooth.
Audio Routing	Acessa o menu de roteamento de áudio.
Kit Copy Exch	Copia e troca kits.
USB	Ajusta as funções USB MIDI e USB AUDIO.
Int Mem	Configura as funções do cartão de memória interna.
Auto Power	Configura a função de desligamento automático.
LCD Contrast	Ajusta o contraste do visor LCD.
Data Trans	Transfere dados entre o cartão de memória interna do módulo e um computador.
Factory Reset	Restaura as configurações de fábrica.

Configuração dos Microfones

1. No menu de Configurações de Funções, pressione os botões [F2]/[F3] para selecionar Mic e, em seguida, pressione o botão [SAVE ENTER] para acessar o menu MIC.



2. Pressione os botões [F2]/[F3] para selecionar um parâmetro e, em seguida, pressione os botões [+]/[−] para ajustar a configuração.

3. Após editar os parâmetros, pressione o botão [SAVE ENTER] para salvar as alterações. A tela exibirá temporariamente a mensagem “Save Global Setting...”.



4. Pressione o botão [F1] para sair do menu atual e retornar ao menu anterior.

Descrição dos Parâmetros dos Microfones

Parâmetro	Faixa de ajuste	Descrição
MIC GAIN	0 ~ 127	Ajusta o ganho do barramento do microfone.
MIC-R GAIN	-6dB ~ +21dB	Ajusta o ganho do canal direito do microfone integrado.
MIC-L GAIN	-6dB ~ +21dB	Ajusta o ganho do canal esquerdo do microfone integrado.
EXT MIC GAIN	-6dB ~ +21dB	Ajusta o ganho do microfone externo.
NOISE GATE	OFF, -64dB ~ -36dB	Ajusta o limiar do gate de ruído, que ajuda a bloquear os ruídos do ambiente. Se o valor for definido muito alto, o som da execução normal também poderá ser bloqueado.

Cuidado: Ajustar o ganho do microfone para um valor muito alto pode causar microfonia.

Configurações dos Disparadores



1. No menu de Configurações de Funções, pressione os botões [F2]/[F3] para selecionar Trigger e, em seguida, pressione o botão [SAVE ENTER] para acessar esse menu.

2. Pressione os botões [F2]/[F3] para selecionar um submenu. Em seguida, pressione o botão [SAVE ENTER] para acessá-lo.

Parâmetro	Descrição
INPUT TYPE	Define o tipo de entrada de trigger conforme a conexão dos triggers externos ao módulo, utilizando cabo estéreo ou cabo Y.
TRIG SETTING	Ajusta os parâmetros de configuração dos triggers.

3. Pressione o botão [F1] para sair da tela atual e retornar ao menu anterior.

Tipo de Entrada dos Disparadores

Cada entrada de disparador no painel traseiro suporta dois disparadores mono. Você pode conectar um pad de duas zonas a uma dessas entradas usando um cabo estéreo ou utilizar um cabo Y, disponível comercialmente, para conectar dois pads mono a cada entrada.

Consulte a seção “Utilização de Pads e Pratos Eletrônicos Externos”, no capítulo Configuração.



1. No menu Trigger, pressione os botões [F2]/[F3] para selecionar INPUT TYPE e, em seguida, pressione o botão [SAVE ENTER] para acessar esse menu.

2. Pressione os botões [F2]/[F3] para selecionar um parâmetro e, em seguida, pressione os botões [+]/[–] para ajustar a configuração.



3. Pressione o botão [SAVE ENTER] para salvar as alterações. A tela exibirá temporariamente a mensagem “Save Global Setting...”.

4. Pressione o botão [F1] para sair da tela atual e retornar ao menu anterior.

Descrição do Tipo de Entrada de Trigger

A configuração INPUT TYPE determina como os parâmetros de TRIG SETTING serão aplicados aos triggers conectados.

■ Ao conectar um pad de duas zonas a uma entrada por meio de um cabo estéreo, o ícone da entrada será exibido conforme essa configuração ❶-❷. Nesse caso, os ajustes de trigger serão aplicados ao pad de duas zonas.

■ Ao conectar dois pads mono utilizando um cabo Y, o ícone da entrada será exibido conforme essa configuração ❶ ❷. Nesse caso, é possível configurar os parâmetros de trigger individualmente para cada pad mono.

Descrição dos Parâmetros

Parâmetro	Faixa de ajuste	Descrição
INPUT	1/2, 3/4, 5/6	Seleciona a entrada de trigger.
INPUT TYPE	2 ZONE, 2 MONO	Seleciona o tipo de conexão da entrada. 2 ZONE: conexão de um pad de duas zonas, trigger para bateria acústica ou prato eletrônico por meio de um cabo estéreo. 2 MONO: conexão de dois pads mono, triggers para bateria acústica ou pratos eletrônicos por meio de um cabo Y.

Configuração de Trigger

Os parâmetros de trigger podem ser ajustados de acordo com a técnica e a dinâmica de execução de cada baterista, proporcionando uma resposta mais adequada dos pads e maior controle sobre a performance.

1. No menu Trigger, pressione os botões [F2]/[F3] para selecionar TRIG SETTING e, em seguida, pressione o botão [SAVE ENTER] para acessar esse menu.



2. Pressione os botões [F2]/[F3] para selecionar um parâmetro e, em seguida, pressione os botões [+]/[−] para ajustar a configuração.

3. Pressione o botão [SAVE ENTER] para salvar as alterações. A tela exibirá temporariamente a mensagem “Save Global Setting...”.

4. Pressione o botão [F1] para sair da tela atual e retornar ao menu anterior.



Descrição dos Parâmetros

Parâmetro	Faixa de ajuste	Descrição
TRIG	1/2, 3/4, 5/6, K	Seleciona o trigger que será ajustado. As opções disponíveis dependem do tipo de entrada configurado.
PAD TYPE	Acus DT Snare, Acus ST Tom, Acus ST Kick, Mesh Pad, Bar Pad, Kick Pad, Cymbal Pad	Seleciona o tipo de pad. As configurações padrão mais adequadas serão carregadas automaticamente para o tipo de pad selecionado. “Acus DT”: bateria acústica com trigger duplo. “Acus ST”: bateria acústica com trigger simples. “Mesh Pad”: pad com pele de malha. “Bar Pad”: pad de trigger em formato de barra. “Kick Pad”: pad de bumbo. “Cymbal Pad”: prato eletrônico.
SENS	1 ~ 32	Ajusta a sensibilidade da pele do pad. Um valor alto permite produzir sons com maior volume mesmo com toques leves. Um valor baixo resulta em menor volume, mesmo quando o pad é tocado com mais força.
RIM SENS	1 ~ 32	Ajusta a sensibilidade do aro do pad.
CURVE	LINEAR, EXP1, EXP2, LOG1, LOG2, LOUD1, LOUD2, SP1, SP2	Define a curva de resposta à velocidade, que determina a relação entre a força da batida e o volume do som. Ajuste esse parâmetro para obter uma resposta o mais natural possível. Consulte a seção Descrição das Curvas abaixo.
THRESHOLD	0 ~ 31	Define o limiar de disparo para evitar acionamentos indesejados, como a interferência de outros pads (crosstalk). Somente os sinais de trigger acima desse limiar produzirão som. Se o valor for muito alto, toques leves poderão não gerar som. Por exemplo, o sinal B produzirá som, enquanto os sinais A e C não. 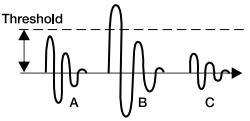 Para ajustar o limiar, comece com um valor baixo e aumente-o gradualmente. A cada ajuste, toque no pad e verifique a resposta. Repita o processo até obter o nível adequado.

H/R ADJUST	0 ~ 100	Ajusta a resposta dos golpes na pele e no aro do pad.
RETRIG CANCEL	0 ~ 15	Evita disparos duplicados causados por uma única batida. Aumente o valor gradualmente enquanto toca o pad até eliminar o problema. Valores muito altos podem fazer com que algumas notas não sejam reproduzidas durante execuções rápidas, como rufos.
FUNCTION	OFF, KIT+, KIT-, TAP TEMPO, COUNT IN, EFF ON/OFF, CLICK ON/OFF	Personaliza a função do trigger selecionado. OFF: funcionamento normal. KIT+/KIT-: seleciona o kit seguinte ou anterior. TAP TEMPO: define o andamento tocando no trigger três vezes ou mais; o andamento é calculado pelo intervalo entre as duas últimas batidas. COUNT IN: reproduz uma contagem de dois compassos conforme o andamento e a fórmula de compasso atuais. EFF ON/OFF: ativa ou desativa os efeitos de microfone e de trigger. CLICK ON/OFF: ativa ou desativa o metrônomo.

Descrição das Curvas

Curva	Descrição
LINEAR	A relação entre a força da batida e o volume do som é linear.
EXP1, EXP2	Batidas leves produzem pequenas variações de volume; batidas fortes produzem grandes variações.
LOG1, LOG2	Batidas leves produzem grandes variações de volume; batidas fortes produzem pequenas variações.
LOUD1, LOUD2	Batidas leves produzem sons altos. Facilita manter o volume elevado, mas oferece pouca variação dinâmica.
SP1, SP2	Batidas leves e fortes produzem grandes variações de volume, enquanto batidas de intensidade média produzem pequenas variações.

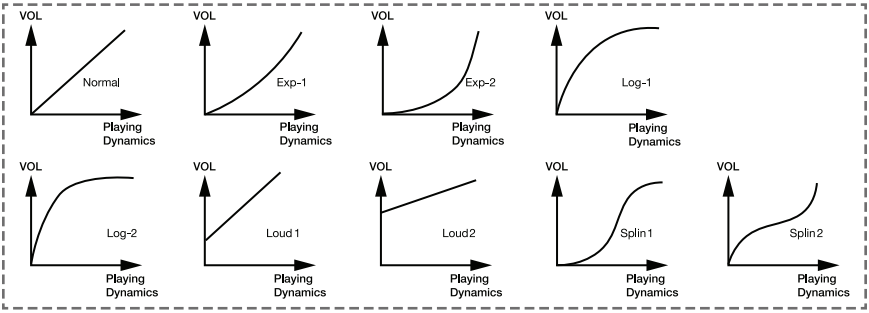

Reverberação

O efeito de reverberação do kit reproduz a acústica e a sensação sonora de um ambiente onde o baterista está tocando.

1. No menu Function Setting, pressione [F2]/[F3] para selecionar Reverb e, em seguida, pressione [SAVE ENTER] para acessar o menu.

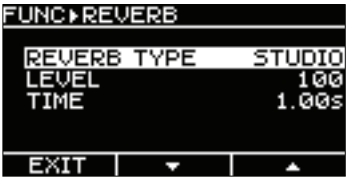

2. Pressione [F2]/[F3] para selecionar um parâmetro e [+]/[−] para ajustar o valor.

3. Após ajustar os parâmetros, pressione [SAVE ENTER] para salvar as alterações em um kit do usuário. Para renomear o kit, pressione [F2] (RENAME). Para salvar, pressione [F3] (ENTER) ou [SAVE ENTER].



4. Pressione [F1] para sair da tela atual e retornar ao menu anterior.

Descrição dos Parâmetros

Parâmetro	Faixa de ajuste	Descrição
REVERB TYPE	HALL, CHURCH, CAVE, STADIUM, ROOM, BASEMENT, GARAGE, STUDIO, PLATE1, PLATE2,STAGE, GATE1, GATE2	Seleciona o tipo de reverberação.
LEVEL	0 ~ 127	Ajusta o nível da reverberação.
TIME	120ms ~ 4.00 s	Ajusta o tempo de reverberação.

Efeito

No menu Effect, é possível ajustar os parâmetros do compressor do microfone, do compressor do kit e dos efeitos de inserção, entre outros.



1. No menu Function Setting, pressione [F2]/[F3] para selecionar Effect e, em seguida, pressione [SAVE ENTER] para acessar o menu.

2. Pressione [F2]/[F3] para selecionar um submenu e, em seguida, pressione [SAVE ENTER] para acessá-lo.

3. No submenu, pressione [F1] para sair e retornar ao menu anterior.

Submenu	Descrição
KIT EFFECT	Ajusta os efeitos do microfone (interno e externo) e os efeitos sonoros do trigger.
MIC COMP	Ajusta o compressor do microfone interno.
EXT MIC COMP	Ajusta o compressor do microfone externo.
TRIG COMP	Ajusta o compressor do trigger.

Efeitos do Kit

No menu Kit Effect, é possível ajustar os parâmetros dos efeitos do microfone e do trigger.



1. No menu Effect, pressione [F2]/[F3] para selecionar KIT EFFECT e, em seguida, pressione [SAVE ENTER] para acessar o menu.

2. Pressione [F2]/[F3] para selecionar um parâmetro e [+]/[–] para ajustar o valor.



3. Após ajustar os parâmetros, pressione [SAVE ENTER] para salvar as alterações em um kit do usuário. Para renomear o kit, pressione [F2 (RENAME)]. Para salvar, pressione [F3 (ENTER)] ou [SAVE ENTER].

4. Pressione [F1] para sair da tela atual e retornar ao menu anterior.

Observação: use o botão [EFFECT] para ajustar o nível dos efeitos do kit (efeitos do microfone e do trigger).

Descrição dos Parâmetros

Parâmetro	Faixa de ajuste	Descrição
MIC EFF	BYPASS,DELAY,TEMPO DLY, DELAY 1/8,DLY TRIPLETS,DLY1/8 DOT, ECHO DELAY,OVERDRIVE,DISTORTION, GTR AMP SIM,DIST+DELAY,CHORUS, BIG CHORUS,FLANGER, DYN FLANGER,PHASER,DYN PHASER, RING MOD,DYN RING MOD,SLAP BACK, ANALOG REC,VOICE RSNTR,VIBRATO, PITCH CHANGE,LOFI 1,LOFI 2,AUTO WAH	Seleciona o efeito de inserção aplicado à entrada do microfone.
TRIG EFF		Seleciona o efeito de inserção aplicado ao som do trigger.
MIC EFF LV	0 ~ 32	Ajusta o nível do efeito aplicado à entrada do microfone. Quanto maior o valor, mais intenso será o efeito.
TRIG EFF LV	0 ~ 32	Ajusta o nível do efeito aplicado ao som do trigger. Quanto maior o valor, mais intenso será o efeito.

Compressor do Microfone (Interno e Externo)

1. No menu Effect, pressione [F2]/[F3] para selecionar MIC COMP ou EXT MIC COMP e, em seguida, pressione [SAVE ENTER] para acessar o submenu correspondente. O menu MIC COMP ajusta o compressor do microfone interno, enquanto o menu EXT MIC COMP ajusta o compressor do microfone externo.

2. No submenu, pressione [F2]/[F3] para selecionar um parâmetro e [+]/[–] para ajustar o valor.





3. Após ajustar os parâmetros, pressione [SAVE ENTER] para salvar as alterações em um kit do usuário.



Para renomear o kit, pressione [F2] (RENAME). Para salvar sem renomear, pressione [F3] (ENTER) ou [SAVE ENTER].

4. Pressione [F1] para sair da tela atual e retornar ao menu anterior.

Descrição dos Parâmetros

Parâmetro	Faixa de ajuste	Descrição
COMP TYPE	SOFT, MEDIUM, HARD, LIMIT	Seleciona um tipo de compressor predefinido.
THRESHOLD	-64dB ~ 0dB	Define o nível do sinal a partir do qual o compressor começa a atuar.
RATIO	1:1 ~ 20:1	Define a proporção de compressão do sinal.
ATTACK	1ms ~ 680ms	Ajusta o tempo de resposta inicial do compressor.
RELEASE	5ms ~ 680ms	Ajusta o tempo que o compressor leva para deixar de atuar.
PREGAIN	0 ~ 127	Ajusta o ganho de entrada antes da compressão.
OUTPUT LV	0 ~ 127	Ajusta o nível de saída do sinal.

Compressor do Trigger

1. No menu Effect, pressione [F2]/[F3] para selecionar TRIG COMP e, em seguida, pressione [SAVE ENTER] para acessar o menu.



2. Pressione [F2]/[F3] para selecionar um parâmetro e [+]/[–] para ajustar o valor.

3. Após ajustar os parâmetros, pressione [SAVE ENTER] para salvar as alterações em um kit do usuário. Para renomear o kit, pressione [F2] (RENAME). Para salvar sem renomear, pressione [F3] (ENTER) ou [SAVE ENTER].



4. Pressione [F1] para sair da tela atual e retornar ao menu anterior.

Descrição dos Parâmetros

Parâmetro	Faixa de ajuste	Descrição
TRIG	1/2, 3/4, 5/6, K	Seleciona o trigger que será ajustado. Observação: as opções de trigger externo d ependem da configuração do tipo de entrada de trigger.
COMP TYPE	SOFT, MEDIUM, HARD, LIMIT	Seleciona um tipo de compressor predefinido.
THRESHOLD	-64dB ~ 0dB	Define o nível do sinal a partir do qual o compressor começa a atuar.
RATIO	1:1 ~ 20:1	Define a proporção de compressão do sinal.
ATTACK	1ms ~ 680ms	Ajusta o tempo de resposta inicial do compressor.
RELEASE	5ms ~ 680ms	Ajusta o tempo necessário para o compressor parar completamente de atuar.
PREGAIN	0 ~ 127	Ajusta o ganho de entrada antes da compressão.
OUTPUT LV	0 ~ 127	Ajusta o nível de saída do sinal.

Bluetooth

Este módulo permite a transmissão de áudio via Bluetooth. É possível emparelhá-lo com dispositivos externos compatíveis, como smartphones, tablets ou computadores, para reproduzir músicas desses dispositivos.

1. No menu Function Setting, pressione [F2]/[F3] para selecionar BT Audio e, em seguida, pressione [SAVE ENTER] para acessar o menu Bluetooth.



2. Pressione [+]/[−] para ativar ou desativar a função Bluetooth.

3. Pressione [F2 (PAIRING)] para ativar o modo de emparelhamento Bluetooth. No dispositivo móvel, procure o nome Bluetooth do módulo. Após o emparelhamento, o módulo poderá reproduzir o áudio do dispositivo conectado.

■ Após o emparelhamento, pressione [F2] novamente para desconectar o dispositivo conectado e reativar o modo de emparelhamento Bluetooth.

4. Quando o emparelhamento e a conexão forem concluídos com sucesso, o padrão do sinal ao redor do ícone Bluetooth na tela será alterado.

5. Com a função Bluetooth ativada, o último dispositivo conectado será reconectado automaticamente ao módulo sempre que ele for ligado.

■ Pressione [F3 (RESET)] para redefinir a função Bluetooth. Isso apagará o histórico de emparelhamento e desconectará o dispositivo atual. A conexão automática Bluetooth ficará desativada até que o módulo seja emparelhado e conectado novamente a um dispositivo externo.



6. Pressione [SAVE ENTER] para salvar as alterações. A mensagem “Save Global Setting...” será exibida temporariamente na tela.



7. Pressione [F1] para sair do menu atual e retornar ao menu anterior.

Observações:
1. Quando a função Bluetooth estiver ativada, o ícone Bluetooth será exibido na parte superior da tela principal.

2. Quando o modo de emparelhamento Bluetooth estiver desativado, o módulo poderá se conectar apenas a dispositivos emparelhados anteriormente. Outros dispositivos não poderão localizar nem se conectar ao módulo.

3. Quando a função Bluetooth estiver desativada, pressionar [F2 (PAIRING)] ativará tanto a função Bluetooth quanto o modo de emparelhamento.

Roteamento de Áudio

É possível configurar o roteamento de saída dos sinais de áu dio recebidos pelas entradas Aux In, Bluetooth e USB Audio.

1. No menu Function Setting, pressione [F2]/[F3] para selecionar Audio Routing e, em seguida, pressione [SAVE ENTER] para acessar esse menu.

2. Pressione [F2]/[F3] para selecionar um parâmetro e, em seguida, pressione [+]/ [–] para ajustar a configuração.



3. Após ajustar os parâmetros, pressione [SAVE ENTER] para salvar as alterações. A mensagem “Save Global Setting...” será exibida temporariamente na tela.



4. Pressione [F1] para sair da tela atual e retornar ao menu anterior.

Parâmetro	Faixa	Descrição
CHANNEL	AUX IN, BT AUDIO, USB AUDIO	Seleciona o canal do sinal de entrada.
ROUTE	OUTPUT + PHONE, PHONE	Define o roteamento da saída de áudio. Quando PHONE é selecionado, a rota de saída exibida na tela é desconectada.

Observações:

1. Por padrão, a configuração Route dos três canais está definida como Output + Phone.

2. Ao alterar a configuração do canal, a configuração Route correspondente será ajustada automaticamente.

Cópia e Troca de Kits

É possível copiar as configurações de um kit predefinido para um kit do usuário e trocar as posições dos kits do usuário.

1. No menu Function Setting, pressione [F2]/[F3] para selecionar Kit Copy Exch e, em seguida, pressione [SAVE ENTER] para acessar esse menu.



2. Pressione [F2]/[F3] para selecionar COPY ou EXCH e, em seguida, pressione [SAVE ENTER] para acessar o submenu correspondente.

3. No submenu, pressione [F2]/[F3] para selecionar um parâmetro e, em seguida, pressione [+]/[−] para ajustar a configuração.



Observação: se o kit do usuário selecionado tiver sido editado e salvo, o indicador "*" será exibido ao lado do número do kit.



4. Pressione [SAVE ENTER] para executar a operação e salvar as alterações. A mensagem "Copying Kit..." ou "Exchanging Kits..." será exibida temporariamente na tela.





5. Pressione [F1] para sair da tela atual e retornar ao menu anterior.

Descrição do Menu Copy:

Parâmetro	Faixa	Descrição
FROM KIT	P001 ~ P050	Seleciona o kit predefinido cujas configurações deseja copiar.
TO USER	U051 ~ U150	Seleciona o kit do usuário no qual os dados copiados serão salvos.

Descrição do Menu Exch:

Parâmetro	Faixa	Descrição
USER KIT A	U051 ~ U150	Seleciona os dois kits do usuário cujas posições deseja trocar.
USER KIT B	U051 ~ U150	

Configuração USB

É possível ajustar as configurações de funcionamento da entrada USB-C.

1. No menu Function Setting, pressione [F2]/[F3] para selecionar USB e, em seguida, pressione [SAVE ENTER] para acessar o menu USB.



2. Pressione [F2]/[F3] para selecionar USB MIDI ou USB AUDIO e, em seguida, pressione [SAVE ENTER] para acessar o submenu correspondente.

3. No submenu, pressione [F2]/[F3] para selecionar um parâmetro e, em seguida, pressione [+]/[–] para ajustar a configuração.





4. Pressione [SAVE ENTER] para salvar as alterações. A mensagem “Save Global Setting...” será exibida temporariamente na tela.

5. Pressione [F1] para sair da tela atual e retornar ao menu anterior.



Descrição dos Parâmetros USB MIDI:

Parâmetro	Faixa	Descrição
LOCAL CTRL	ON, OFF	ON: Ao tocar em um pad, o módulo produzirá som e enviará dados MIDI para MIDI OUT. OFF: Ao tocar em um pad, o módulo ficará sem som, mas continuará enviando dados MIDI para MIDI OUT.
Tx/Rx SW	ON, OFF	Ativa ou desativa MIDI IN/OUT.
MIDI CHANNEL	CH1 ~ CH16	Define o canal MIDI para a transmissão de dados MIDI.

PC CHG Tx	ON, OFF	Ativa ou desativa a transmissão de Program Change. ON: Envia dados MIDI de Program Change pelo canal 10 ao trocar de kit. OFF: Não envia dados MIDI de Program Change pelo canal 10 ao trocar de kit.

Descrição dos Parâmetros USB Audio:

Parâmetro	Faixa	Descrição
Input Gain	OFF, -36dB ~ +6dB	Ajusta o ganho do sinal de entrada.
Output Gain	OFF, -36dB ~ +6dB	Ajusta o ganho do sinal de saída.

Observação: conecte a entrada USB-C a um computador e, em seguida, ajuste o ganho. Você pode usar fones de ouvido para ouvir as alterações de volume no módulo ou no computador.

Cartão de Memória Interno

Este módulo possui um cartão de memória interno que pode ser utilizado para carregar kits de bateria, importar samples do usuário, entre outras funções.

1. No menu Function Setting, pressione [F2]/[F3] para selecionar Int Mem e, em seguida, pressione [SAVE ENTER] para acessar o menu do cartão de memória interno.

2. Pressione [F2]/[F3] para selecionar um submenu e, em seguida, pressione [SAVE ENTER] para acessar o submenu correspondente.



Submenu	Descrição
ONE USER KIT	Copia ou carrega um kit do usuário.
ALL USER KIT	Copia ou carrega todos os kits do usuário.
SAMPLES	Importa ou exclui samples do usuário.
FORMAT	Formata o cartão de memória interno.

3. No submenu, pressione [F2]/[F3] para selecionar um parâmetro e, em seguida, pressione [+]/[−] para ajustar a configuração.

4. Após editar os parâmetros, pressione [SAVE ENTER] para executar a operação e salvar as alterações.

5. Pressione [F1] para sair da tela atual e retornar ao menu anterior.

Copiar e Carregar um Kit do Usuário

É possível copiar um kit do usuário para o cartão de memória interno ou carregar um kit do cartão de memória interno para um kit do usuário.



1. No menu do cartão de memória interno, pressione [F2]/[F3] para selecionar ONE USER KIT e, em seguida, pressione [SAVE ENTER] para acessar esse menu.



2. Pressione [F2]/[F3] para selecionar COPY ou LOAD e, em seguida, pressione [SAVE ENTER] para acessar o submenu correspondente.

Observação: se o kit do usuário selecionado tiver sido editado e salvo, o indicador "*" será exibido ao lado do número do kit.



3. No submenu, pressione [F2]/[F3] para selecionar um parâmetro e, em seguida, pressione [+]/[–] para ajustar a configuração.



4. Pressione [SAVE ENTER] para executar a operação e salvar as alterações. A mensagem "Success!" será exibida temporariamente na tela.



5. Pressione [F1] para sair da tela atual e retornar ao menu anterior.

Descrição dos parâmetros de cópia:

Parâmetro	Faixa	Descrição
FROM USER KIT	U051 ~ U150	Seleciona o kit do usuário cujas configurações deseja copiar.
TO INT MEMORY	I001 ~ I100	Seleciona uma posição da memória interna para salvar os dados copiados.

Descrição dos parâmetros de carregamento:

Parâmetro	Faixa	Descrição
FROM INT MEMORY	I001 ~ I100	Seleciona o kit cujas configurações deseja copiar.
TO USER KIT	U051 ~ U150	Seleciona o kit do usuário no qual os dados copiados serão salvos.

Observação: se o kit selecionado contiver samples do usuário, os samples correspondentes também serão copiados para o kit de destino.

Copiar e Carregar Todos os Kits do Usuário

É possível copiar todos os kits do usuário para o cartão de memória interno ou carregar todos os kits do cartão de memória interno para os kits do usuário.



1. No menu do cartão de memória interno, pressione [F2]/[F3] para selecionar ALL USER KIT e, em seguida, pressione [SAVE ENTER] para acessar esse menu.

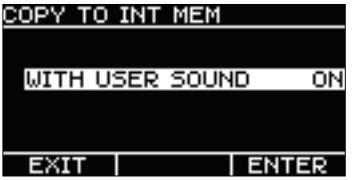

2. Pressione [F2]/[F3] para selecionar um submenu e, em seguida, pressione [SAVE ENTER] para acessar o submenu correspondente.



Submenu	Descrição
COPY TO INT MEM	Copia todos os kits do usuário para o cartão de memória interno.
LOAD FROM INT MEM	Carrega todos os kits do cartão de memória interno para os kits do usuário.

3. No submenu, pressione [+]/[−] para ajustar a configuração.

4. Pressione [F3 (ENTER)] ou [SAVE ENTER] para executar a operação e salvar as alterações. A mensagem “Copying...” será exibida temporariamente na tela.



5. Pressione [F1] para sair da tela atual e retornar ao menu anterior.

Descrição dos parâmetros:

Parâmetro	Faixa	Descrição
WITH USER SOUND	ON, OFF	Ao selecionar ON, os samples do usuário correspondentes também serão copiados ou carregados.

Sample do Usuário

Os samples do usuário armazenados no cartão de memória interno precisam ser importados para a memória do módulo antes de serem utilizados em um kit do usuário.

Para transferir samples do computador para o cartão de memória interno do módulo, consulte a seção DATA TRANS.

1. No menu do cartão de memória interno, pressione [F2]/[F3] para selecionar SAMPLES e, em seguida, pressione [SAVE ENTER] para acessar esse menu.

2. Pressione [F2]/[F3] para selecionar um submenu e, em seguida, pressione [SAVE ENTER] para acessar o submenu correspondente.



Submenu	Descrição
IMPORT	Importa um sample do usuário para a memória do módulo.
IMPORT ALL	Importa todos os samples do usuário para a memória do módulo.
DELETE	Exclui um sample do usuário da memória do módulo.
DELETE ALL	Exclui todos os samples do usuário da memória do módulo.

3. Em um submenu, pressione [F1] para sair da tela atual e retornar ao menu anterior.

Importar um Sample do Usuário
É possível importar um sample do usuário do cartão de memória interno para a memória do módulo, permitindo utilizá-lo em um kit do usuário.

1. No menu Samples, pressione [F2]/[F3] para selecionar IMPORT e, em seguida, pressione [SAVE ENTER] para acessar esse menu.



2. Pressione [F3] para mover o cursor para cima ou para baixo. Em seguida, pressione [+]/[–] para selecionar um sample do usuário ou uma posição de som do usuário. Pressione [F2] para pré-visualizar o sample selecionado.

3. Pressione [SAVE ENTER] para executar a operação e salvar as configurações. A mensagem “Importing...” será exibida temporariamente na tela.



4. Pressione [F1] para sair da tela atual e retornar ao menu anterior.

Parameter Description:

Parameter	Range	Description
MEM	01 ~ 99	Select a user sample from the internal memory card.
User	01 ~ 99	Select a user sound slot in the module’s memory to save the user sample.

Observação:
Os samples do usuário armazenados no cartão de memória interno ficam na pasta Sample.
O módulo suporta até 99 samples do usuário nos seguintes formatos:

Parâmetro	Descrição
Formato	WAV (*.wav)
Taxa de amostragem	44.1kHz
Profundidade de bits	16 bit
Tamanho de cada arquivo	1MB mono or 2MB stereo
Tamanho total dos arquivos	44MB in total

Importar Todos os Samples do Usuário

É possível importar todos os samples do usuário do cartão de memória interno para a memória do módulo de uma só vez.

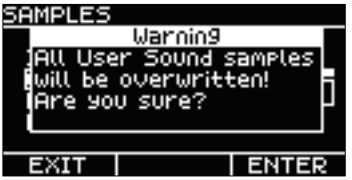

1. No menu Samples, pressione [F2]/[F3] para selecionar IMPORT ALL e, em seguida, pressione [SAVE ENTER] para acessar esse menu.

2. Uma mensagem solicitará a confirmação da operação. Pressione [F3 (ENTER)] ou [SAVE ENTER] para confirmar e importar todos os samples do usuário.

3. Pressione [F1] para sair da tela atual e retornar ao menu anterior.

Excluir um Sample do Usuário

É possível excluir da memória do módulo um sample do usuário que já tenha sido importado.



1. No menu Samples, pressione [F2]/[F3] para selecionar DELETE e, em seguida, pressione [SAVE ENTER] para acessar esse menu.

2. Pressione [+]/[−] para selecionar um sample do usuário. Pressione [F2] para pré-visualizar o sample selecionado.



3. Pressione [F3 (DELETE)] ou [SAVE ENTER] para confirmar e excluir o sample do usuário. A mensagem “Deleting:0%” será exibida temporariamente na tela.

4. Pressione [F1] para sair da tela atual e retornar ao menu anterior.

Descrição dos parâmetros:

Parâmetro	Faixa	Descrição
User	01 ~ 99	Seleciona o sample do usuário que deseja excluir da memória do módulo.

Excluir Todos os Samples do Usuário

É possível excluir todos os samples do usuário da memória do módulo de uma só vez.

1. No menu Samples, pressione [F2]/[F3] para selecionar DELETE ALL e, em seguida, pressione [SAVE ENTER] para acessar esse menu.

2. Uma mensagem solicitará a confirmação da operação. Pressione [F3 (ENTER)] ou [SAVE ENTER] para confirmar e excluir todos os samples do usuário.

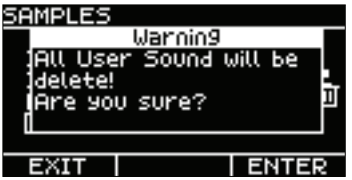

3. Pressione [F1] para sair da tela atual e retornar ao menu anterior.

Formatar o Cartão de Memória Interno

A formatação do cartão de memória interno apagará todo o seu conteúdo. Para formatar o cartão, siga os procedimentos abaixo:

1. No menu do cartão de memória interno, pressione [F2]/[F3] para selecionar FORMAT e, em seguida, pressione [SAVE ENTER] para acessar esse menu.



2. Uma mensagem solicitará a confirmação da operação. Todos os dados armazenados no cartão de memória interno serão excluídos e não poderão ser recuperados após a formatação.

3. Pressione [F3 (ENTER)] ou [SAVE ENTER] para confirmar e formatar o cartão de memória interno.

4. Pressione [F1] para sair da tela atual e retornar ao menu anterior.

Desligamento Automático

O módulo será desligado automaticamente após um período predefinido de inatividade. É possível configurar o tempo para o desligamento ou desativar essa função selecionando OFF.



1. No menu Function Setting, pressione [F2]/[F3] para selecionar Auto Power e, em seguida, pressione [SAVE ENTER] para acessar esse menu.

2. Pressione [+]/[−] para alterar a configuração.



3. Pressione [SAVE ENTER] para salvar as alterações. A mensagem “Save Global Setting...” será exibida temporariamente na tela.

4. Pressione [F1] para sair da tela atual e retornar ao menu anterior.

Parameter Description:

Parâmetro	Faixa	Descrição
TIME SETTING	OFF, 15Min, 60Min, 90Min	Define o tempo para o desligamento automático ou desativa essa função selecionando OFF.

Contraste do LCD

1. No menu Function Setting, pressione [F2]/[F3] para selecionar LCD Contrast e, em seguida, pressione [SAVE ENTER] para acessar esse menu.



2. Pressione [+]/[−] para ajustar o contraste.

3. Pressione [SAVE ENTER] para salvar as alterações. A mensagem “Save Global Setting...” será exibida temporariamente na tela.



4. Pressione [F1] para sair da tela atual e retornar ao menu anterior.

Parameter Description:

Parâmetro	Faixa	Descrição
CONTRAST	0 ~ 20	Ajusta o nível de contraste do LCD.

Transferência de Dados

Ao conectar o módulo a um computador, é possível transferir dados entre os dois dispositivos. O computador reconhecerá o módulo como um cartão SD.

1. No menu Function Setting, pressione [F2]/[F3] para selecionar DATA TRANS e, em seguida, pressione [SAVE ENTER] para acessar esse menu.

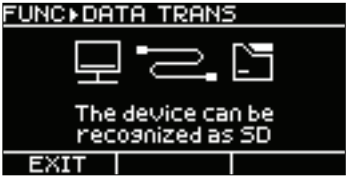

2. Nesse menu, a porta USB-C será configurada temporariamente no modo de leitura e gravação do cartão de memória (Read & Write). Conecte o módulo ao computador usando um cabo USB-C. O computador poderá acessar o espaço de armazenamento do cartão de memória interno do módulo.

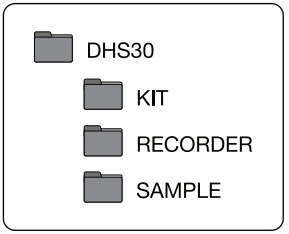

3. É possível copiar arquivos de samples do usuário do computador para a pasta SAMPLE ou copiar arquivos de kits do usuário da pasta KIT para o computador.

4. Pressione [F1] para sair da tela atual e retornar ao menu anterior.

Observação:
Ao acessar o menu DATA TRANS, as funções USB Audio/MIDI serão temporariamente desativadas até que você saia desse menu.

Importar uma Música de Acompanhamento para o Gravador

Após conectar o módulo ao computador e acessar o menu DATA TRANS, será possível transferir arquivos para a pasta “DHS30” exibida no computador.

Os arquivos WAV das músicas de acompanhamento devem ser colocados na pasta “DHS30\RECORDER”. Em seguida, renomeie o arquivo WAV para “REC-#XX”.

(XX corresponde ao número da posição no gravador.)

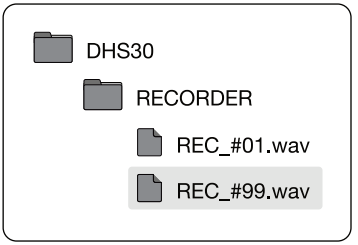

Em seguida, você poderá encontrar a música de acompanhamento no menu RECORD, na posição correspondente.



Gravar Vídeo e Áudio da Execução com uma Música de Acompanhamento

O DHS30 possui a função USB Audio. Conecte o DHS30 a um celular ou câmera por meio de um cabo USB. Assim, o dispositivo poderá gravar o vídeo e o áudio simultaneamente.

Você pode reproduzir a música de acompanhamento pelo gravador (Recorder), pela entrada Aux In ou por Bluetooth Audio. Em seguida, use o celular ou a câmera para gravar o vídeo e o áudio ao mesmo tempo.

Restaurar as Configurações de Fábrica

Para restaurar as configurações de fábrica, siga os procedimentos abaixo:

1. No menu Function Setting, pressione [F2]/[F3] para selecionar Factory Reset e, em seguida, pressione [SAVE ENTER] para acessar esse menu.

2. Pressione [F2]/[F3] para selecionar as configurações que deseja restaurar. Em seguida, pressione [SAVE ENTER].

3. Uma mensagem solicitará a confirmação da operação. Pressione [F3 (ENTER)] ou [SAVE ENTER] para confirmar e executar a restauração das configurações de fábrica.

4. Pressione [F1] para sair da tela atual e retornar ao menu anterior.





Descrição dos parâmetros:

Parâmetro	Descrição
KITS	Restaura as configurações dos kits de bateria do usuário para os padrões de fábrica.
USER SOUNDS	Exclui os samples do usuário armazenados na memória do módulo (não no cartão de memória interno).
TRIGGERS	Restaura as configurações dos triggers para os padrões de fábrica.
ALL	Restaura todos os dados do usuário para os padrões de fábrica.

Solução de Problemas

No.	Problema	Possível causa e solução
1	Sem som.	O volume pode estar muito baixo. Gire o controle [VOLUME] para ajustar o volume a um nível adequado.
2	Sem som do Click.	1. Verifique se o Click está ativado. 2. Verifique se o nível do Click está definido como 0. Se estiver, ajuste-o adequadamente.
3	O sensor de trigger do bumbo não responde.	1. Verifique se as partes A e B estão totalmente conectadas. 2. Verifique se a espuma do sensor de trigger do bumbo está totalmente pressionada contra a pele do bumbo.
4	Sem som do microfone, trigger, reverb ou efeito.	Verifique se os controles correspondentes na parte frontal do módulo estão no nível mínimo. Se estiverem, ajuste-os adequadamente.

Mensagens de Aviso

No.	Mensagem na tela	Causa possível e solução
1	√ Success!	A operação foi concluída com sucesso.
2	Overwrite it?	Pergunta se você deseja sobrescrever a gravação atual.
3	Resetting...	A restauração das configurações de fábrica está em andamento. Aguarde.
4	Save Global Setting...	O salvamento das configurações está em andamento. Aguarde.
5	Copying Kit...	A cópia do kit está em andamento. Aguarde.
6	Exchanging Kits...	A troca dos kits está em andamento. Aguarde.
7	Importing...	A importação do sample do usuário está em andamento. Aguarde.
8	Deleting:0%~100%	A exclusão do sample do usuário está em andamento. Aguarde.

Especificações Técnicas

Kits de bateria	50 predefinidos + 100 do usuário + 100 na memória interna
Sons	500 predefinidos + até 99 samples do usuário
Sequenciador	gravação de áudio (até 99 músicas) Formato: WAV
Tempo	30 - 300
Visor	LCD de 3” (128 × 64) com retroiluminação
Bluetooth	áudio via Bluetooth
Painel de controle	Botões: POWER, CLICK, F1–F3, SAVE·ENTER, FUNC, KIT, +/–, REC Controles giratórios: VOL, MIC, TRIG, REVERB, EFFECT
Conexões	USB-C (MIDI, áudio e dispositivo de armazenamento) 3 entradas de trigger (1/4”) Entrada Aux In (1/8”) Entrada para microfone externo EXT Mic Input (1/4”) 2 saídas (L/Mono, R, 1/4”) Saída para fones de ouvido PHONES (1/4” + 1/8”)
Alimentação	DC12V, 2000mA
Dimensões	103.75 x 103 x 73 mm
Peso	455g

* Todas as especificações e características visuais estão sujeitas a alterações sem aviso prévio.

Lista de Kits de Bateria

No.	Nome do Kit
1	DHS Pro
2	Rock Arena
3	Studio
4	Gate FX
5	Delay 8th
6	Hip Hop
7	Stage
8	Basement
9	Gymnasium
10	Lo-Fi
11	Smash
12	Flanger
13	High Comp
14	Metal Head
15	DiSt0RTeD
16	1980s
17	Double Up
18	Druminator
19	Lower
20	Pan Delayyy
21	HUGE Drums
22	808
23	909
24	Dyn Ringmod
25	Glass Room
26	Concert Hall
27	Latin Perc
28	Dyn Flanger
29	Wah
30	JingKick
31	Dubstep
32	Heavy
33	33 1/3
34	Bright Hall
35	Darker
36	Jazz Club
37	ChineseOpera
38	Bone Dry
39	Low Boost

No.	Nome do Kit
40	Mid Boost
41	High Boost
42	Soft Comp
43	Med Comp
44	Hard Comp
45	Limiter Comp
46	For BD Mic
47	For OvHd Mic
48	ForSD+HH Mic
49	ForSideSnMic
50	For Vocl Mic

Lista de Sons de Bateria

No.	Nome do Som
KICK	
1	Custom Kick
2	Collector Kick
3	22" Standard Kick 1
4	22" Standard Kick 2
5	22" Acoustic Kick
6	Vintage Kick 1
7	Brush Kick 2
8	Funk Kick
9	Room Kick 1
10	Room Kick 2
11	Fusion Kick
12	1970's Kick
13	Vintage Kick 2
14	Big Band Kick
15	Old School Kick
16	Pop Kick
17	Noise Kick
18	Dubstep Kick
19	Power Kick
20	808 Kick
21	909 Kick
22	EDM Kick 1
23	EDM Kick 2
24	Dance Kick
25	Beatbox Kick
26	HipHop Kick
27	Techno Kick
28	Lo-Fi Kick
29	Junkyard Kick
SNARE	
30	Custom Snare 1
31	Custom Snare Rim
32	Collector Snare 1
33	Collector Snare Rim
34	14" Standard Snare 1
35	14" Standard Snare 1 Rim
36	14" Rock Snare
37	14" Rock Snare Rim
38	14" Acoustic Snare
39	14" Acoustic Snare Rim

No.	c
40	Funk Snare 1
41	Funk Snare 1 Rim
42	Jazz Snare
43	Jazz Snare Rim
44	Room Snare
45	Room Snare Rim
46	Fusion Snare
47	Fusion Snare Rim
48	Real Brush Snare 1
49	Real Brush Snare 2
50	Real Brush Snare Rim
51	Funk Snare 2
52	Funk Snare 2 Rim
53	Funk Snare 2 XStick
54	Vintage Snare
55	Vintage Snare Rim
56	Live Snare
57	Live Snare Rim
58	Old School Snare
59	Old School Snare Rim
60	Orchestra Snare
61	Orchestra Snare Rim
62	Reggae Snare
63	Reggae Snare Rim
64	808 Snare
65	808 Snare Clap
66	909 Snare
67	909 Snare Clap
68	EDM Snare 1
69	EDM Snare 2
70	Techno Snare
71	Techno Clap
72	House Snare
73	House Clap
74	Junkyard Snare
75	Junkyard Clap
76	Lo-Fi Snare
77	Lo-Fi Snare Rim
78	Noise Snare
79	Noise Clap
80	Dubstep Snare 1

No.	Nome do Som
81	Dubstep Snare 1 Rim
82	Dance Snare
83	Dance Clap
84	Electronic Snare
85	Dubstep Snare 2
86	Beatbox Snare
87	Beatbox Snare Rim
88	HipHop Snare
89	Power Snare
	TOM
90	Custom Tom 1
91	Custom Tom 2
92	Custom Tom 3
93	Custom Tom 4
94	Collector Tom 1
95	Collector Tom 2
96	Collector Tom 3
97	Collector Tom 4
98	Real Brush Tom 1
99	Real Brush Tom 3
100	Real Brush Tom 5
101	Standard Tom 1
102	Standard Tom 3
103	Standard Tom 4
104	Standard Tom 5
105	Rock Tom 1
106	Rock Tom 2
107	Rock Tom 3
108	Rock Tom 4
108	Rock Tom 4
109	Rock Tom 5
110	Acoustic Tom 1
111	Acoustic Tom 3
112	Acoustic Tom 5
113	Funk Tom 1
114	Funk Tom 2
115	Funk Tom 3
116	Funk Tom 4
117	Funk Tom 5
118	Vintage Tom 2
119	Vintage Tom 4
120	Vintage Tom 5
121	Fusion Tom 1

No.	Nome do Som
122	Fusion Tom 2
123	Fusion Tom 3
124	Fusion Tom 4
125	Fusion Tom 5
126	1970's Tom 2
127	1970's Tom 3
128	1970's Tom 4
129	808 Tom 1
130	808 Tom 2
131	808 Tom 3
132	808 Tom 4
133	808 Tom 5
134	909 Tom 1
135	909 Tom 2
136	909 Tom 3
137	909 Tom 4
138	909 Tom 5
139	909 Tom 6
140	EDM Tom 1
141	EDM Tom 2
142	EDM Tom 3
143	Electronic Tom 2
144	Electronic Tom 3
145	Electronic Tom 4
146	Electronic Tom 6
147	Power Tom 1
148	Power Tom 3
149	Power Tom 5
150	Voice Tom 1
151	Voice Tom 2
152	Voice Tom 3
153	Lo-Fi Tom 1
154	Lo-Fi Tom 2
155	Lo-Fi Tom 3
156	Lo-Fi Tom 4
157	Lo-Fi Tom 5
158	Junkyard Tom 1
159	Junkyard Tom 2
160	Junkyard Tom 3
161	Techno Tom 1
162	Techno Tom 2
163	Techno Tom 3
164	Techno Tom 4
165	Techno Tom 5

No.	Nome do Som
	RIDE
166	20" Custom Ride
167	20" Custom Ride Edge
168	20" Classic Ride
169	20" Classic Ride Edge
170	Brush Ride
171	Brush Ride Edge
172	20" Standard Ride
173	20" Standard Ride Edge
174	20" Rock Ride
175	20" Rock Ride Edge
176	22" Acoustic Ride
177	22" Acoustic Ride Edge
178	20" Funk Ride
179	20" Funk Ride Edge
180	22" Funk Ride
181	22" Funk Ride Edge
182	20" Room Ride
183	20" Room Ride Edge
184	Vintage Ride
185	Vintage Ride Edge
186	22" Big Band Ride
187	22" Big Band Ride Edge
188	Old School Ride
189	Old School Ride Edge
190	808 Ride
191	909 Ride
192	Dance Ride
193	Dance Ride Edge
194	Lo-Fi Ride
195	Lo-Fi Ride Edge
196	Dubstep Ride 1
197	Dubstep Ride 2
198	Noise Ride
199	Noise Ride Edge
200	Techno Ride
201	Techno Ride Edge
	CRASH
202	16” Custom Crash
203	16" Custom Crash Edge
204	18" Custom Crash
205	18" Custom Crash Edge
206	16" Classic Crash

No.	Nome do Som
207	16" Classic Crash Edge
208	Brush Crash 1
209	Brush Crash Edge 1
210	16" Standard Crash 1
211	16" Standard Crash 1 Edge
212	Rock Crash
213	Rock Crash Edge
214	16" Acoustic Crash 1
215	16" Acoustic Crash 1 Edge
216	Funk Crash 1
217	Funk Crash 1 Edge
218	16" Acoustic Crash 2
219	16" Acoustic Crash 2 Edge
220	Orchestra Crash 1
221	Room Crash 1
222	Room Crash Edge 1
223	1970's Crash
224	1970's Crash Edge
225	Old School Crash
226	Old School Crash Edge
227	Vintage Crash 1
228	Vintage Crash 1 Edge
229	Latin Crash 1
230	Latin Crash 1 Edge
231	808 Crash
232	909 Crash
233	EDM Crash 1
234	HipHop Crash
235	Dance Crash 1
236	Lo-Fi Crash 1
237	Lo-Fi Crash 1 Edge
238	Techno Crash 1
239	Techno Crash 1 Edge
240	Dubstep Crash 1
241	Dubstep Crash 2
242	Beatbox Crash
243	Noise Crash 1
	HI-HAT
244	14" Custom Hi-hat
245	14" Classic Hi-hat
246	Brush Hi-hat
247	14" Standard Hi-hat
248	14" Rock Hi-hat

No.	Nome do Som
249	14" Acoustic Hi-hat
250	14" Funk Hi-hat
251	14" Jazz Hi-hat
252	808 Hi-hat
253	808 Hi-hat Pedal
254	909 Hi-hat
255	EDM Hi-hat
256	Dance Hi-hat
257	Dubstep Hi-hat
258	Beatbox Hi-hat
259	Lo-Fi Hi-hat
	PERCUSSION1
260	808 Claves
261	808 Maracas
262	Taiko Drum
263	Maracas
264	Vibra-slap 2
265	Mute Hi Conga 1
266	Open Hi Conga 1
267	Open Hi Conga 2
268	Low Conga
269	High Bongo
270	Low Bongo
271	High Timbale 1
272	High Timbale 2
273	Low Timbale 2
274	Claves 2
275	Jingle Bell 1
276	Jingle Bell 2
277	Cowbell
278	Bell Tree 1
279	Tambourine 1
280	Tambourine 2
281	Cabasa
282	Long Guiro
283	Short Guiro
284	High Wood Block
285	Low Wood Block
286	Mute Cuica
287	Open Cuica
288	Mute Triangle
289	Open Triangle
290	High Tabla 1

No.	Nome do Som
291	Low Tabla
292	Mute High Tabla
293	Mute Low Tabla
294	High Tabla 2
295	High Tabla 3
296	Mute Bayao 1
297	Mute Bayao 2
298	Bayao 1
299	Trigo 1
300	Trigo 2
301	Trigo 3
302	Trigo 4
303	Trigo 5
304	Taiko
305	High Timbale
306	Timbale Stick
307	Mute High Timbale
308	High Timbale 1 Rim
309	High Timbale 2 Rim
310	Mute High Timbale 1 Rim
311	Mute High Timbale 2 Rim
312	Low Timbale 1
313	Mute Low Timbale 2
	PERCUSSION2
314	Orchestra Timpani C2
315	Orchestra Timpani D2
316	Orchestra Timpani E2
317	Orchestra Timpani F2
318	Orchestra Timpani G2
319	Orchestra Timpani A2
320	Orchestra Timpani B2
321	Orchestra Timpani C3
322	Orchestra Timpani D3
323	Orchestra Timpani E3
324	Orchestra Timpani F3
325	Orchestra Timpani G3
326	Orchestra Timpani A3
327	Orchestra Timpani B3
328	Orchestra Timpani C4
329	Marimba C3
330	Marimba D3
331	Marimba E3
332	Marimba F3

No.	Nome do Som
333	Marimba G3
334	Marimba A3
335	Marimba B3
336	Marimba C4
337	Marimba D4
338	Marimba E4
339	Marimba F4
340	Marimba G4
341	Marimba A4
342	Marimba B4
343	Marimba C5
344	Marimba D5
345	Marimba E5
346	Marimba F5
347	Marimba G5
348	Marimba A5
349	Marimba B5
350	Marimba C6
351	Celesta C3
352	Celesta D3
353	Celesta E3
354	Celesta F3
355	Celesta G3
356	Celesta A3
357	Celesta B3
358	Celesta C4
359	Celesta D4
360	Celesta E4
361	Celesta F4
362	Celesta G4
363	Celesta A4
364	Celesta B4
365	Celesta C5
366	Celesta D5
367	Celesta E5
368	Celesta F5
369	Celesta G5
370	Celesta A5
371	Celesta B5
372	Celesta C6
	CHINESE
373	Dagu 1
374	Dagu Rim 1

No.	Nome do Som
375	Dagu Stick 1
376	Dagu Roll 1
377	Dagu 2
378	Dagu Rim 2
379	Dagu Stick 2
380	Dagu Roll 2
381	Dagu 3
382	Dagu Rim 3
383	Dagu Stick 3
384	Dagu Roll 3
385	Ban
386	Bangu
387	Nan Bang
388	Xiangjiaogu
389	Damuyu 1
390	Damuyu 2
391	Damuyu 3
392	Damuyu 4
393	Xiaomuyu 1
394	Xiaomuyu 2
395	Xiaomuyu 3
396	Xiaomuyu 4
397	Paigu 1
398	Paigu 2
399	Paigu 3
400	Paigu 4
401	Mangluo
402	Maluo
403	Suluo
404	Daluo 1
405	Daluo 2
406	Dabo 1
407	Dabo 2
408	Xiaobo
409	Xiaoluo
410	Penglin 1
411	Penglin 2
412	Sanmaluo
413	Gou Luo
	FX
414	FX 1
415	FX 2
416	FX 6

No.	Nome do Som
417	FX 7
418	FX 8
419	FX 9
420	FX 10
421	FX 11
422	FX 12
423	FX 13
424	FX 14
425	FX 15
426	FX 16
427	FX 17
428	FX 18
429	FX 19
430	FX 20
431	FX 21
432	FX 22
433	FX 23
434	FX 24
435	FX 25
436	FX 26
437	FX 27
438	FX 28
439	FX 29
440	FX 30
441	FX 31
442	EDM FX Stick
443	Beatbox FX 1
444	Beatbox FX 2
445	Beatbox FX 3
446	Beatbox FX 4
447	Beatbox FX 5
448	Beatbox FX 6
449	FX Q
450	Slap
451	Scratch Push
452	Scratch Pull
453	Click Noise
454	Guitar Fret Noise
455	Breath Noise
456	Seashore
457	Bird Tweet
458	Telephone Ring
459	Helicopter

No.	Nome do Som
460	Applause
461	Gunshot
462	Reverse Cymbal
463	Reverse Bass Drum 1
464	Reverse Bass Drum 2
465	Bass Drop 1
466	Bass Drop 2
467	One
468	Two
469	Three
470	Four
471	Five
472	Six
473	Seven
474	Eight
475	Nine
476	Ti
477	Ta
478	Ei
479	An
480	E
481	Click 1
482	Click 2
483	Click 3
484	Click 4
485	Click 5
486	Click 6
487	Click 7
488	Click 8
489	Click 9
490	Click 10
491	One & Stick
492	Two & Stick
493	Three & Stick
494	Four & Stick
495	Five & Stick
496	Six & Stick
497	Seven & Stick
498	Eight & Stick
499	Nine & Stick
500	Mute

Tabela de Implementação MIDI

Função		Transmitido	Reconhecido	Observações
Basic Channel	Default Changed	10ch x	10 x	
Mode	Default Messages Altered	x x **********	x x **********	
Note Number :	True Voice	0-127 **********	x x	
Velocity	Note On Note Off	o 9nH, v = 1-127 o 9nH, v = 0	x x	
After Key's Touch Channel's		x x	x x	
Pitch Bend		x	x	
Control Change	0 1 4 5 6 7 10 11 64 65 66 67 80 81 91 93 120 121 123	x x x x x x x x x x x x x x x x x x x	x x x x x x x x x x x x x x x x x x x	Bank Select Modulation Foot Controller Portamento Time Data Entry Volume Pan Expression Sustain Pedal Portamento ON/OFF Sostenuto Pedal Soft Pedal Reverb Program Chorus Program Reverb Level Chorus Level All Sound Off Reset All Controllers All Notes Off
Program Change	: True Number	o 0-127	x x	
System Exclusive		x	o	
System Common	: Song Position : Song Select : Tune Request	x x x	x x x	
System RealTime	: Clock : Commands	x x	x x	Start/Stop only
Aux Messages	: Local On/Off : All Notes Off : Acting Sensing : Reset	x x o x	x x x x	

X : NO O : YES


22
PAP