MEDELI
CP203

PIANO COMPACTO
MANUAL DO PROPRIETÁRIO

AVISO DE REGULAMENTAÇÃO DA FCC (para os EUA)
NOTA: Este equipamento foi testado e considerado em conformidade com os limites para um dispositivo digital Classe B, de acordo com a Parte 15 das Regras da FCC. Esses limites foram estabelecidos para fornecer proteção razoável contra interferência prejudicial em uma instalação residencial. Este equipamento gera, utiliza e pode irradiar energia de radiofrequência e, se não for instalado e utilizado de acordo com as instruções, pode causar interferência prejudicial às comunicações de rádio. No entanto, não há garantia de que a interferência não ocorrerá em uma instalação específica. Caso este equipamento cause interferência prejudicial à recepção de rádio ou televisão, o que pode ser determinado ao desligar e ligar o equipamento, recomenda-se que o usuário tente corrigir a interferência por meio de uma ou mais das seguintes medidas:
• Reorientar ou reposicionar a antena receptora.
• Aumentar a distância entre o equipamento e o receptor.
• Conectar o equipamento a uma tomada em um circuito diferente daquele ao qual o receptor está conectado.
• Consultar o revendedor ou um técnico experiente em rádio/TV para obter assistência.

Se itens como cabos estiverem incluídos com este equipamento, você deverá utilizar os itens fornecidos.

Alterações ou modificações não autorizadas neste sistema podem invalidar a autorização do usuário para operar este equipamento.

CUIDADO
O funcionamento normal do produto pode ser afetado por Forte Interferência Eletromagnética.
Nesse caso, basta reiniciar o produto para retomar a operação normal seguindo o manual do proprietário. Caso a função não seja restabelecida, utilize o produto em outro local.

Guarde este manual
Após a leitura deste manual, mantenha-o para referência futura.

PRECAUÇÕES
Localização
A utilização da unidade nos seguintes locais pode resultar em mau funcionamento.
• Sob luz solar direta
• Locais com temperatura ou umidade extremas
• Locais excessivamente empoeirados ou sujos
• Locais com vibração excessiva
• Próximo a campos magnéticos

Fonte de Alimentação
Conecte o adaptador CA designado a uma tomada de CA com a tensão correta.
Não conecte a uma tomada de CA com tensão diferente daquela para a qual a unidade foi projetada.

Interferência com outros dispositivos elétricos
Rádios e televisores posicionados nas proximidades podem apresentar interferência na recepção.
Opere esta unidade a uma distância adequada de rádios e televisores.

Conservação
Se a parte externa estiver suja, limpe-a com um pano limpo e seco. Não utilize limpadores líquidos, como benzeno ou thinner, nem compostos de limpeza ou polidores inflamáveis.

Manuseio
Para evitar danos, não aplique força excessiva aos interruptores ou controles.

Evitar a entrada de objetos estranhos no equipamento
Nunca coloque recipientes contendo líquido próximos a este equipamento. Se o líquido penetrar no equipamento, poderá causar falha, incêndio ou choque elétrico.
Tenha cuidado para que objetos metálicos não entrem no equipamento.

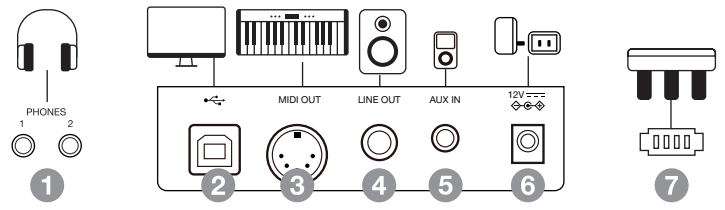

1. Conectores PHONE
Para conexão de fones de ouvido. Quando os fones de ouvido estiverem conectados ao PHONES 2, os alto-falantes internos serão desativados.

2. Conector USB
Para conexão a um computador ou dispositivo móvel via cabo. Pode ser necessário um adaptador adicional para conectar a dispositivos móveis.

3. Conector MIDI OUT
Para conexão a um dispositivo MIDI externo.

4. Conector LINE OUT
Para conexão ao conector INPUT de equipamentos de áudio externos, como um sistema de som estéreo.

5. Conector AUX IN
Para conexão ao conector OUTPUT de uma fonte de áudio externa, como um reprodutor de MP3.

6. Conector DC IN
Para conexão do adaptador de alimentação especificado.

7. Conector de Pedal da Unidade
Para conexão de um pedal opcional da unidade (Pedal Soft, Pedal Sostenuto e Pedal Sustain) ao conector de pedal localizado na parte inferior do instrumento.

Especificações

Teclado
88 teclas com ação de martelo graduada e ponderada

Resposta ao Toque
5 tipos, Off

Polifonia
192 notas (máx.)

Timbres
30

Layer
Left, Right 1, Right 2

Split
Sim

Twinova
Sim

Metrônomo / Ritmo
50

Controle de Metrônomo / Ritmo
Start / Stop
Volume do Metrônomo / Ritmo

Tempo
5 – 320

Efeitos
D.A.S.
Reverb (2 tipos)
Chorus (1 tipo)

Músicas
100

Sequenciador
1 música do usuário
(1 trilha de melodia)

Conectividade
2 fones de ouvido,
Pedal da unidade,
MIDI Out, USB MIDI,
Aux In, Line Out

Alimentação
12V

Amplificador
20W x 2

Alto-falantes
12 cm x 2
5,8 cm x 2

Dimensões (L x P x A)
135,2 x 29,8 x 78,8 cm

Peso
40,5 kg

Guia de Montagem

Antes de prosseguir com a montagem do piano, prepare uma chave de fenda Phillips (não fornecida). Recomenda-se que todo o procedimento seja realizado por duas pessoas. Certifique-se de que você possui as seguintes peças, fornecidas na embalagem.

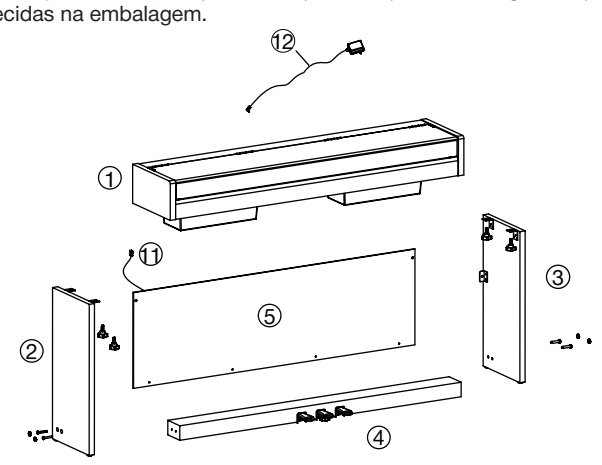

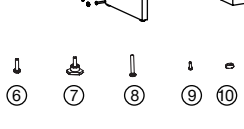

⑥ Parafuso M6x12 (2 peças) ⑨ Parafuso 4x15 (4 peças)
⑦ Parafuso manual (4 peças) ⑩ Tampa de parafuso (4 peças)
⑧ Parafuso 6x50 (4 peças)

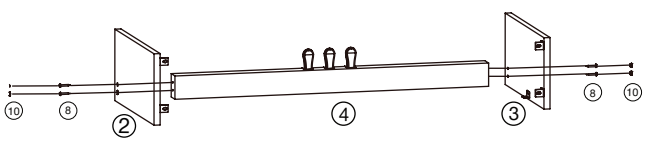

A. Certifique-se de que os componentes estejam orientados corretamente antes da montagem. Deite os painéis laterais (2 e 3), coloque a unidade de pedal de pé (4) entre eles, aplique 4 parafusos (8) (2 de cada lado) para fixar os painéis laterais à unidade de pedal, cubra as tampas (10) sobre as cabeças dos parafusos (2 de cada lado) e levante os painéis laterais e a unidade de pedal montados juntos para a posição em pé.

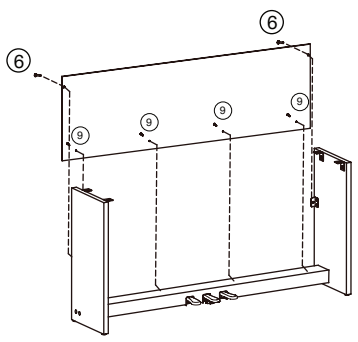

B. Coloque a placa traseira contra o suporte montado no Passo A e, em seguida, utilize o parafuso (9) e o parafuso (6) para fixá-la ao suporte.

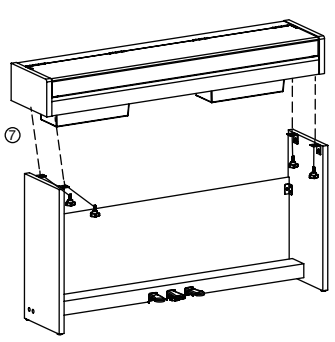

C. Coloque o corpo do piano sobre o suporte montado no Passo B e, em seguida, fixe-o utilizando os parafusos manuais (7).

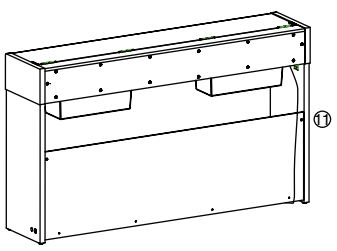

D. Conecte o cabo do pedal ao conector de pedal localizado na parte traseira inferior do piano. A montagem está concluída, agora o piano está pronto para ser conectado à fonte de alimentação.

Lista de Timbres

1 German Grand
2 Bright German Grand
3 Japanese Grand
4 Warm Grand
5 Electric Grand
6 Honky Tonk
7 Vintage EP
8 Warm EP
9 Reed EP
10 Dark EP
11 FM EP
12 Crystal EP
13 Clavinet
14 Harpsichord
15 Tonewheel Organ
16 Classic Organ
17 Church Organ
18 Accordion
19 Synth Pad
20 Strings
21 Choir
22 Square Lead
23 Saw Lead
24 FM Pad
25 Bell
26 Celesta
27 Nylon Guitar
28 Electric Bass
29 Acoustic Bass
30 Synth Bass

Lista de Metrônomo / Ritmos

1 Simple Count
2 4/4 Beat
3 2/4 Beat
4 3/4 Beat
5 3/8 Beat
6 6/8 Beat
7 5/4 Beat
8 5/8 Beat
9 7/8 Beat
10 10/8 Beat
11 8Beat 1
12 8Beat 2
13 16Beat 1
14 16Beat 2
15 Rock
16 Ska
17 Slow Rock
18 70's Rock
19 Texas Rock
20 Sweet Ballad
21 6/8 Soul
22 Fusion Shuffle
23 Adult Ballad
24 Organic Ballad
25 Tango
26 Slow Waltz
27 Cha Cha
28 Rumba
29 Samba
30 Techno 1
31 Hip Hop
32 Techno 2
33 Classic Disco
34 Funk 1
35 Funk 2
36 Swing 1
37 Swing 2
38 Funky Jazz
39 Bernard Shuffle
40 Bluegrass
41 Country Step
42 Country Folk
43 Bossa Nova
44 Latin
45 Mambo
46 Waltz
47 Vienna Waltz
48 Polka
49 March
50 6/8 March

Lista de Músicas

1 Sonata No.17
2 Sonata No.14
3 Sonata No.8
4 Sonata No.25
5 Sonata No.20
6 Fur Elise
7 Menuett G-Dur 4
8 Prelude C Major
9 Prelude No.2
10 Gavotte No.5
11 Minuet G Major
12 Prelude C-Sharp
13 Prelude E Major
14 Prelude C Minor
15 Invention No.13
16 Invention No.1
17 Sonata K.545 1st
18 Sonata K.333 1st
19 Sonata K.333 3rd
20 Rondo alla Turca
21 Ah, Vous Dirai-je
22 Perpetuum Mobile
23 Impromptu
24 Moments Musicaux
25 Serenade
26 Arabesque
27 La Chevaleresque
28 Tarentelle
29 La Gracieuse
30 Sonatina Op.36-1
31 Sonatina Op.36-2
32 Sonatina Op.36-3
33 Sonatina Op.36-4
34 Etude C Major
35 Etude E Major
36 Black Key
37 Revolutionary
38 Etude A-Flat
39 Etude F Minor
40 Nocturne B-Flat
41 Nocturne E-Flat
42 Nocturne F Minor
43 Impromptu A Flat
44 Fantaisie-Improm
45 Raindrop
46 Preludes C Minor
47 Waltz E-Flat
48 Waltz C-Sharp
49 Minute Waltz
50 Mazurkas F Major
51 Sweet Remember
52 May Breezes
53 Spring Song
54 Venetianisches
55 Lost Illusions
56 Barcarolle
57 Christmas
58 Italian Polka
59 Traumerei
60 The Happy Farmer
61 May, Sweet May
62 Winter Time I
63 Intermezzo
64 Brahms Waltz
65 Arabesques No.1
66 Clair De Lune
67 Perludes No.8
68 Doctor
69 Reverie
70 Cakewalk
71 Arietta
72 Butterfly
73 Lyric Waltz
74 Schos Gavotte
75 Schos Doll's
76 Gymnopedies
77 Je Te Veux
78 Fast Dance
79 Gypsy Rondo
80 Liebestraum
81 The Sapin
82 Lyric Rondo
83 Humoresque
84 La Priere
85 To A Wild Rose
86 Fontaine, La
87 Blumenlied
88 Le Coucou
89 Minuet
90 Warblings
91 Gavotte
92 Dance Steps
93 Salut D' Amour
94 Le Cygne
95 Paloma, La
96 Rialto Ripples
97 Chicken Pecking
98 Maple Leaf Rag
99 Entertainer
100 Peacherine

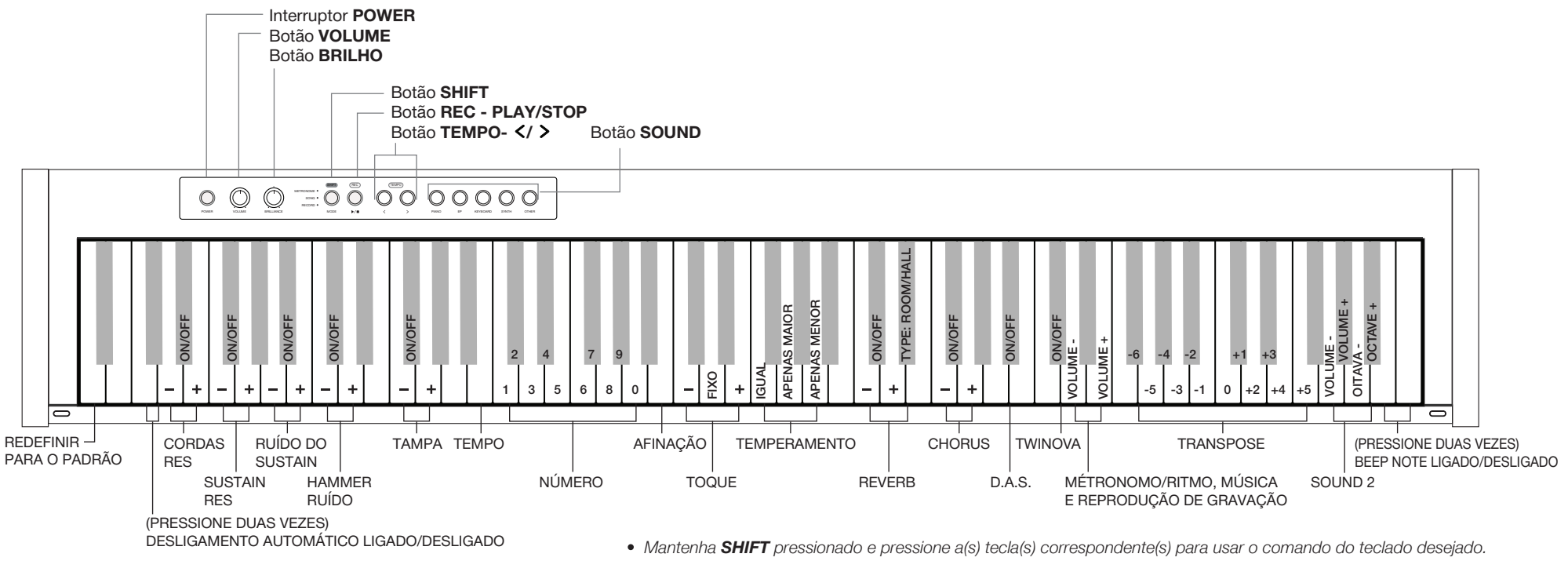

- *Mantenha **SHIFT** pressionado e pressione a(s) tecla(s) correspondente(s) para usar o comando do teclado desejado.*

Ligar ou Desligar a Energia

1. Certifique-se de que o instrumento esteja devidamente conectado à fonte de alimentação.
2. Pressione o interruptor **[POWER]**. Os LEDs do painel acenderão. A energia estará ligada.
3. Gire o botão **[VOLUME]** para ajustar o volume ao nível desejado.
4. Quando estiver pronto para desligar a energia, pressione o interruptor [POWER] por um segundo. Os LEDs do painel se apagarão.

Observação:
Para economizar energia, o instrumento desligará automaticamente após 15 minutos sem uso. Você pode desativar a proteção de desligamento automático usando um comando do teclado: mantenha SHIFT pressionado e pressione C1 e C#1 ao mesmo tempo. Desconecte o instrumento quando não estiver em uso ou durante tempestades. Observe que o instrumento pode consumir mais energia quando essa função estiver desativada. Consumo de energia após desligamento automático: < 0,3W.

Tocando Sons

1. Pressione um dos botões **[POWER]**. O LED correspondente acenderá.
2. Pressione o mesmo botão **[POWER]** repetidamente para percorrer o grupo de sons selecionado e escolher um som. (Consulte a Lista de Sons para detalhes.)
3. Toque o teclado para usar o som selecionado na performance.

Modo Layer / Modo Split

Ativar a função Layer:
Mantenha pressionado um botão **[POWER]** e pressione outro para ativar a função Layer. Os LEDs correspondentes acenderão.

- O primeiro som pressionado será definido como som superior “SOUND R1”.
- O segundo som pressionado será definido como som Layer “SOUND R2”.

Ativar a função Split:
Pressione dois botões **[POWER]** respectivamente e mantenha-os pressionados, depois pressione uma tecla do teclado para definir o ponto de divisão. Os LEDs correspondentes acenderão após soltar os botões.

- O primeiro som pressionado será definido como som superior “SOUND R1”.
- O segundo som pressionado será definido como som inferior “SOUND L”.

Selecionar sons:
Pressione repetidamente um botão [SOUND] para percorrer o grupo de sons e selecionar o desejado.

Desligar a função Layer/Split:

- Pressione longamente o botão superior ou o segundo botão **[POWER]** para desativar o som selecionado. O LED correspondente se apagará e a função Layer/Split será desligada.
- Alternativamente, pressione um botão **[POWER]** que não seja o superior ou o segundo. A função Layer/Split será desligada, o som pressionado será selecionado e o LED correspondente acenderá.

Observação:

1. Pressione rapidamente o segundo botão **[POWER]** após pressionar o primeiro. Caso contrário, a operação pode ser reconhecida como pressão longa e a função Layer/Split será desligada.
2. Se você pressionar várias teclas ao definir o ponto de divisão, a última tecla pressionada será definida como ponto de divisão.
3. As funções Layer e Split não podem ser usadas ao mesmo tempo.

Twinova

A função Twinova divide o teclado em duas áreas com o mesmo som e alcance de oitava, para facilitar a execução junto com um amigo ou instrutor.

Ligar ou desligar o Twinova:
Mantenha pressionado o botão **[SHIFT]** e pressione a tecla **[C#6]** para ativar ou desativar o Twinova.
O ponto de divisão é E4/F4.

Selecionar um som para o Twinova:
O som superior selecionado antes de entrar no Twinova se tornará o som padrão para ambas as áreas. No entanto, você pode pressionar os botões de som para escolher o som desejado.

Observação:
O modo Twinova e as funções Layer / Split não podem ser usados ao mesmo tempo. Durante a reprodução de músicas, o modo Twinova não pode ser selecionado.

Parâmetros do Piano

1. Mantenha pressionado o botão **[SHIFT]** e, em seguida, use o teclado para ligar ou desligar os parâmetros do piano, ou ajustar a profundidade do efeito correspondente.
Os Parâmetros do Piano (Ressonância das Cordas, Ressonância do Pedal, Ruído do Pedal, Ruído do Martelinho, Tampa) se aplicam apenas aos sons de piano nº 1 a nº 4. Esses parâmetros não estão disponíveis ao usar outros sons.

2. Quando um parâmetro do piano é ligado, ele retorna ao nível definido anteriormente.

3. Quando um parâmetro do piano é desligado, pressionar a tecla correspondente **[-]** não terá efeito. Porém, a profundidade do efeito aumentará a partir de 1 (exceto a profundidade da Tampa, que mudará de 2/4 Aberta para Totalmente Aberta) ao pressionar a tecla correspondente **[+]**.

Tocando o Metrônomo / Ritmos

Pressione o botão **[MODE]** para selecionar o modo Metrônomo. O LED correspondente ao modo acenderá. O instrumento entrará automaticamente no modo Metrônomo sempre que a energia for ligada.

1. Iniciar a execução do Metrônomo / Ritmos
No modo Metrônomo, pressione o botão **[START/STOP]** para iniciar a execução do metrônomo/ritmos. O LED do botão **[START/STOP]** piscará de acordo com o tempo do metrônomo/ritmo.

2. Selecionar um padrão de metrônomo/ritmo
Pressione os botões **[<]** ou **[>]** para selecionar o padrão de metrônomo/ritmo desejado.

Pressione e mantenha **[<]** ou **[>]** para avançar rapidamente para o próximo décimo primeiro padrão. Por exemplo, se o padrão atual for nº 5, pressione longamente **[>]** e ele selecionará rapidamente o nº 11.

Alternativamente, pressione e mantenha o botão **[SHIFT]** e, em seguida, use as teclas **[C3 - A3]** para inserir o número do padrão de metrônomo/ritmo. Ao usar o teclado para inserir o número, será necessário pressionar duas teclas no total. Por exemplo, pressione A3 e C3 em sequência para selecionar o Metrônomo/Ritmo nº 1. (Consulte **a Lista de Metrônomos/Ritmos** para detalhes.)

3. Parar a execução do Metrônomo / Ritmo
Quando o metrônomo/ritmo estiver tocando, pressione o botão **[START/STOP]** para interromper a reprodução.
Alternativamente, pressione o botão **[MODE]** para mudar para o modo Música. A reprodução do metrônomo/ritmo será interrompida.

Tocando Músicas

Pressione o botão **[MODE]** para selecionar o modo Música. O LED correspondente ao modo acenderá.

1. Iniciar a execução de uma música
No modo Música, pressione o botão **[START/STOP]** para iniciar a reprodução da música. O LED do botão **[START/STOP]** piscará de acordo com o tempo da música.

2. Selecionar uma música

- Pressione os botões **[<]** ou **[>]** para selecionar a música desejada.
- Pressione e mantenha **[<]** ou **[>]** para avançar rapidamente para a décima primeira música mais próxima. Por exemplo, se a música atual for nº 1, pressione longamente **[>]** e ela selecionará rapidamente a nº 11.
- Alternativamente, pressione e mantenha o botão **[SHIFT]** e, em seguida, use as teclas **[C3 - A3**] para inserir o número da música.
- Ao usar o teclado para inserir o número, é necessário pressionar três teclas no total. Por exemplo, pressione A3, A3, C3 (001) em sequência para selecionar a Música nº 1. (Consulte a **Lista de Músicas** para detalhes.)

3. Parar a execução da música

- Quando a música estiver tocando, pressione o botão **[START/STOP]** para interromper a reprodução.
- Alternativamente, pressione o botão **[MODE]** para entrar em outros modos. A reprodução da música será interrompida.

Ajustando o Tempo

1. Pressione o botão **[MODE]** para selecionar o modo metrônomo/ritmo ou o modo Música.
2. Mantenha pressionado o botão **[SHIFT]** e, em seguida, pressione os botões **[<]** ou **[>]** para alterar o tempo. Pressionar ambos os botões **[<]** e **[>]** ao mesmo tempo irá redefinir para o tempo padrão do metrônomo/ritmo ou da música atual.
- Mantenha **[SHIFT]** pressionado e pressione longamente **[<]** ou **[>]** para ajustar rapidamente o valor para as dezenas mais próximas. Por exemplo, se o tempo atual for 126, pressione longamente **[>]** e ele avançará para 130.
- Alternativamente, mantenha **[SHIFT]** pressionado, pressione a tecla **[TEMPO]** e, em seguida, use as teclas **[C3 - A3]** para inserir um valor. É necessário pressionar três teclas numéricas no total para inserir um valor de tempo.

Observação:
No modo Metrônomo, quando a reprodução é interrompida, alterar o padrão do metrônomo/ritmo redefinirá o tempo. Entretanto, alterar o padrão durante a reprodução não mudará o tempo.

Gravação

Pressione o botão **[MODE]** para selecionar o modo Gravação. O LED correspondente ao modo acenderá.

1. Preparar e iniciar a gravação
No modo Gravação, mantenha pressionado o botão **[SHIFT]** e pressione o botão **[REC]** para colocar o gravador em espera. O LED do botão de modo piscará.
Toque no teclado para iniciar a gravação. Durante a gravação, o LED do botão **[REC]** piscará.

2. Parar a gravação
Pressione o botão **[REC]** para interromper a gravação. O LED do botão **[REC]** deixará de piscar. Os dados gravados serão salvos automaticamente.

Observação:
Os dados gravados salvos não serão perdidos após desligar a energia.

3. Reproduzir a gravação
No modo Gravação, pressione o botão **[START/STOP]** para reproduzir a música gravada. Durante a reprodução, o LED do botão **[START/STOP]** piscará.
Se não houver dados gravados, pressionar o botão **[START/STOP]** não terá efeito.

Solução de Problemas

Os alto-falantes produzem um estalo sempre que a energia é ligada/desligada
- Isto é normal e não é motivo de preocupação.

Os alto-falantes não produzem som ao tocar o teclado
- Verifique se o volume principal (master) está muito baixo.
- Verifique se os fones de ouvido estão conectados nos conectores PHONES.

Os alto-falantes produzem ruído quando um telefone celular é aproximado
- Usar um telefone celular próximo ao instrumento pode gerar interferência. Para evitar isso, desligue o telefone celular ou use-o mais distante do instrumento.

Certas notas parecem estar desafinadas
- Certifique-se de que a afinação esteja redefinida para o ajuste padrão. Reinicie o instrumento para restaurar as configurações padrão.

Ao conectar ao computador, o instrumento não é reconhecido
- Verifique se o cabo USB está firmemente conectado. Tente conectar em outra porta USB do computador. Este instrumento é plug and play, funcionando sem necessidade de instalação de driver.

O instrumento desliga após um período de tempo
- A função de desligamento automático desligará o instrumento após um período predefinido quando não estiver em uso.