Peças Incluídas

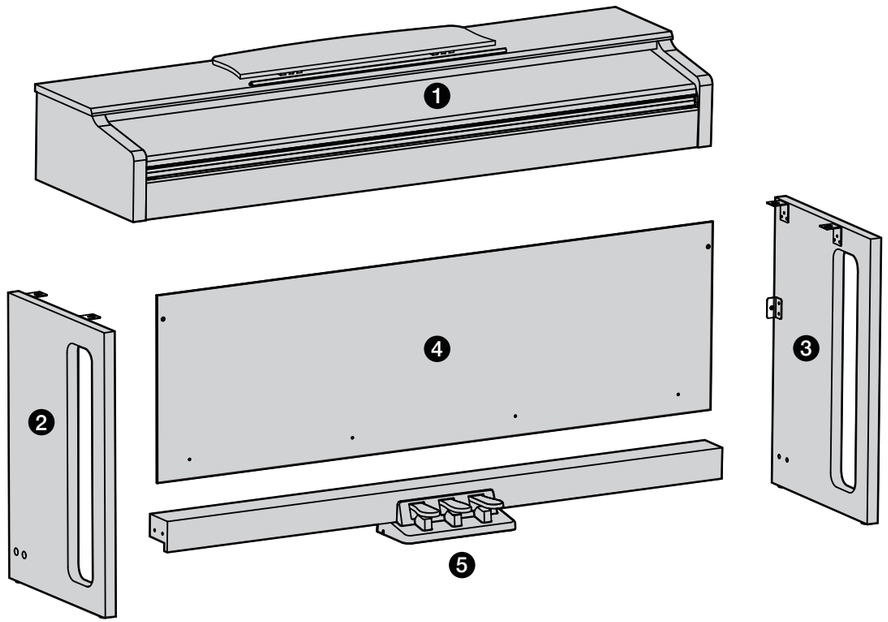

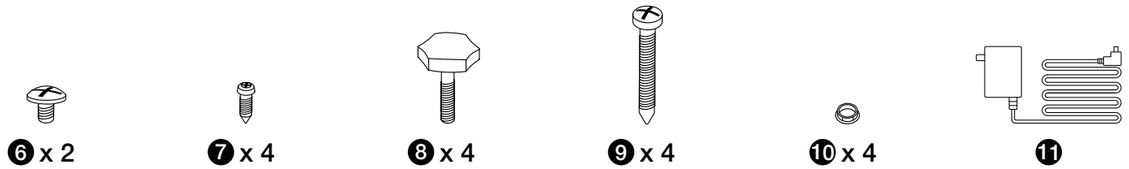

1. Corpo principal
2. Perna esquerda
3. Perna direita
4. Placa traseira
5. Caixa do pedal
6. Parafuso máquina (6 x 12 mm)
7. Parafuso autoatarraxante curto (4 x 15 mm)
8. Parafuso de aperto manual
9. Parafuso autoatarraxante longo (6 × 50 mm)
10. Tampão para parafuso
11. Adaptador de energia

Por favor, verifique se todas as peças listadas estão incluídas no pacote!

22
PAP

PIANO VERTICAL
GUIA DE MONTAGEM

- Antes de retirar o corpo principal da embalagem, verifique se há espaço suficiente ao redor para a montagem.
- Monte o instrumento sobre uma superfície plana e firme.
- Prepare uma chave de fenda adequada antes de iniciar a montagem.
- Devido ao peso, é necessário que pelo menos duas pessoas movimentem o corpo principal.
- Ao levantar o corpo principal, utilize ambas as mãos para segurar firmemente a parte inferior da unidade. Manuseie com cuidado para evitar ferimentos ou danos ao instrumento.

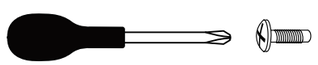

Por favor, prepare uma ou mais chaves de fenda Phillips adequadas para a montagem deste instrumento.

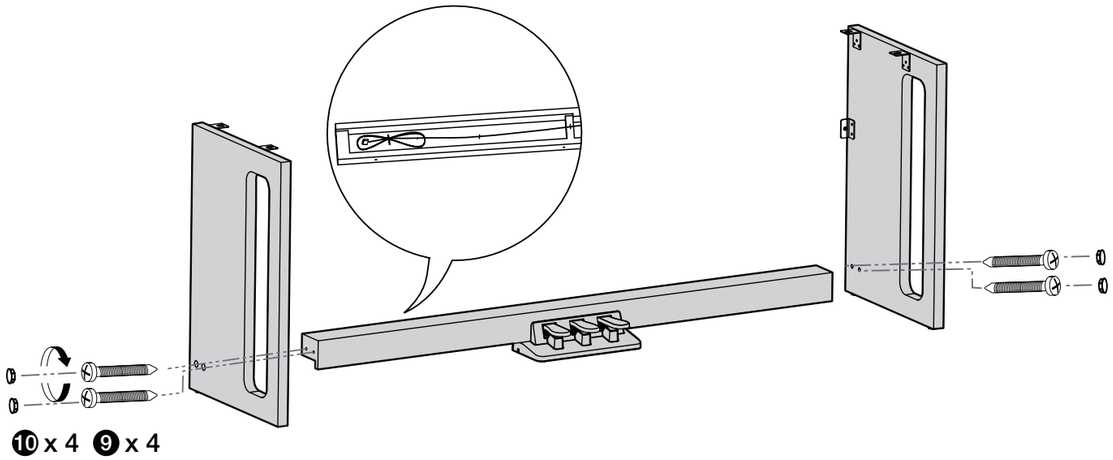

Antes de instalar a caixa do pedal, remova cuidadosamente o cabo do pedal de dentro da caixa, tomando cuidado para não forçar a extremidade fixa.

1

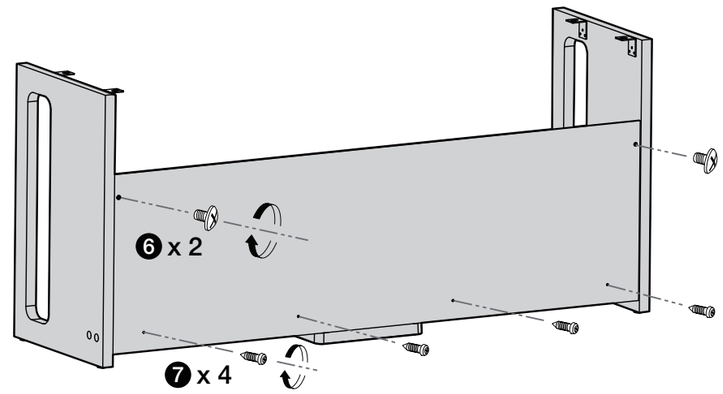

Instale primeiro os dois parafusos ⑥ máquina. Em seguida, prossiga com os quatro parafusos ⑦ autoatarraxantes curtos na parte inferior.

2

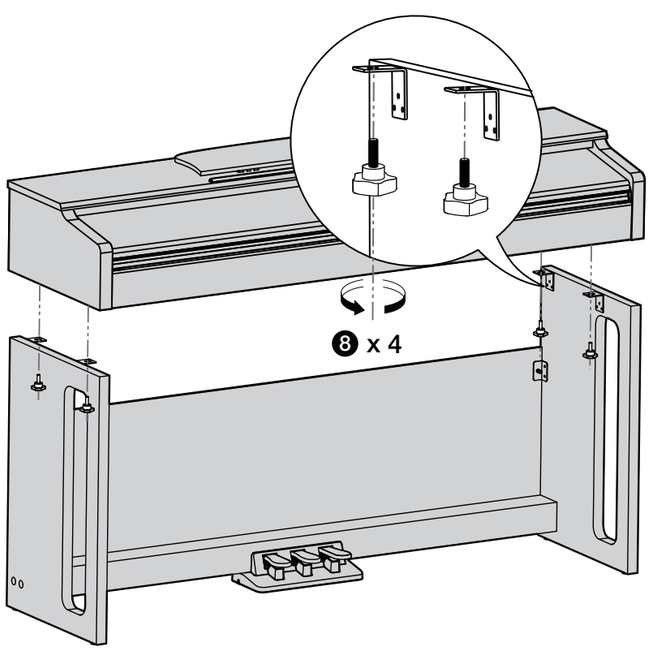

Instale os quatro parafusos ⑧ de aperto manual sob o corpo principal.

3

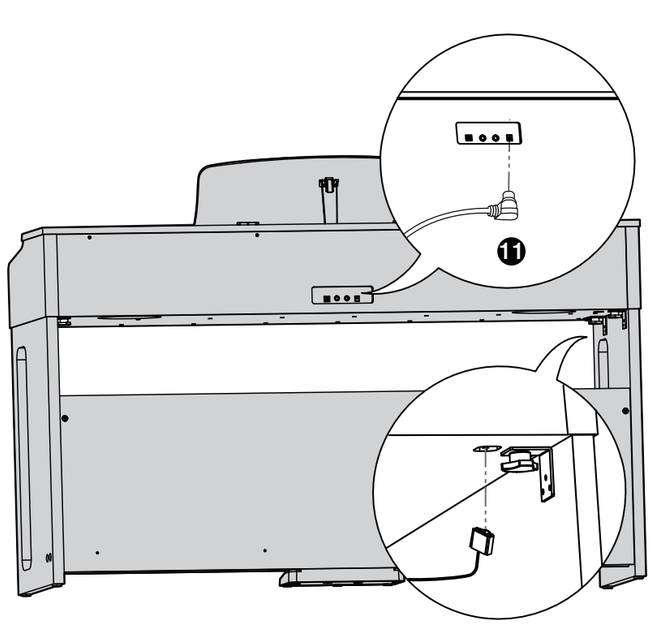

Conecte o cabo do pedal antes de conectar o adaptador de energia.

4

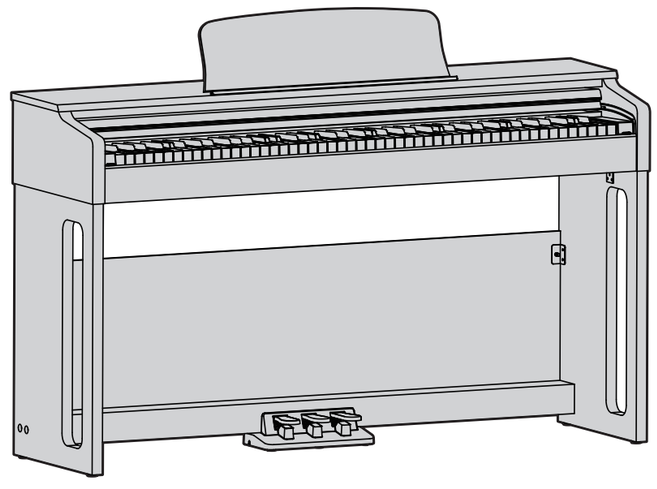

5