Lista de Itens da Embalagem

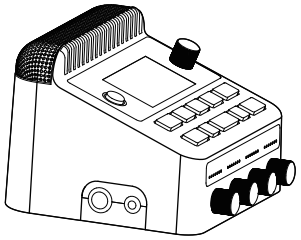

PEÇA A

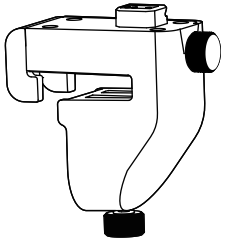

PEÇA B

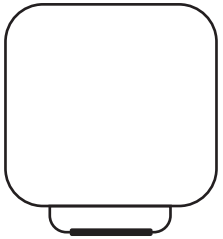

CAIXA

Accessory



CHAVE DE BATERIA



ABRAÇADEIRA DE CABO

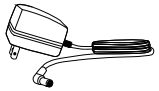

ADAPTADOR AC

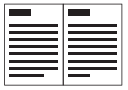

MANUAL DO PROPRIETÁRIO



GUIA DE CONFIGURAÇÃO

DHS30

SISTEMA HÍBRIDO DE BATERIA
GUIA DE CONFIGURAÇÃO

22
PAP

AVISO! • A chave de bateria pode prender seus dedos. Tenha cuidado ao ajustar as abraçadeiras com a chave de bateria.
• Cuidado com as extremidades afiadas, como as pontas dos tubos e dos parafusos, pois podem ferir seus dedos.

Fixação no Bumbo

Três partes devem ser apertadas antes de tocar:
- Os botões giratórios 1 e 2 são usados para fixar o conjunto ao bumbo.
- O parafuso 3 é usado para travar a Peça A à Peça B.

*Se essas três partes não estiverem bem apertadas, poderão ocorrer ruídos.

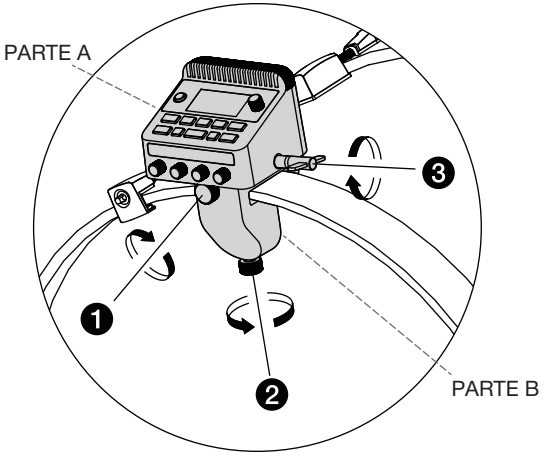

1 Gire o parafuso superior da abraçadeira no sentido anti-horário para afrouxá-la. Puxe cuidadosamente o braço da abraçadeira para estendê-lo.
Em seguida, gire o parafuso inferior da abraçadeira no sentido anti-horário para afrouxá-lo.

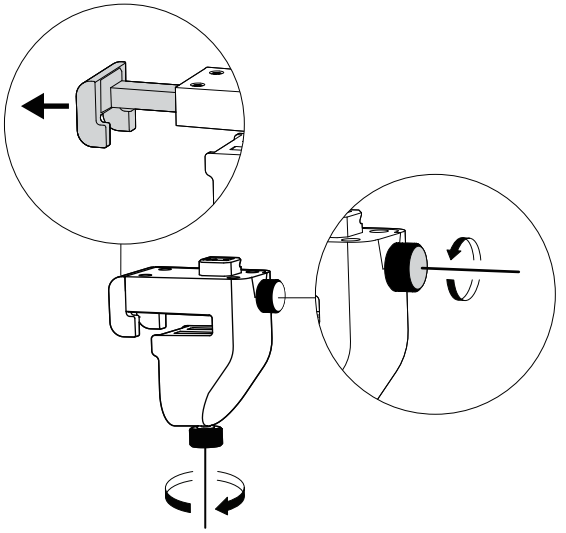

2 Alinhe a ranhura da Peça B com o aro do bumbo e, em seguida, fixe a Peça B ao aro. Certifique-se de que a espuma do sensor de trigger esteja totalmente em contato com a pele do bumbo.

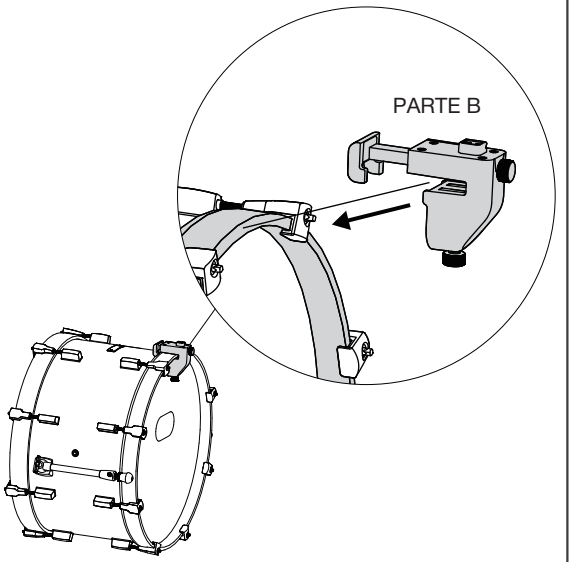

Montagem da Peça A

3 Puxe o braço da abraçadeira para trás, de modo que ela se encaixe no aro do bumbo. Em seguida, gire os parafusos superior e inferior da abraçadeira no sentido horário para apertá-los.

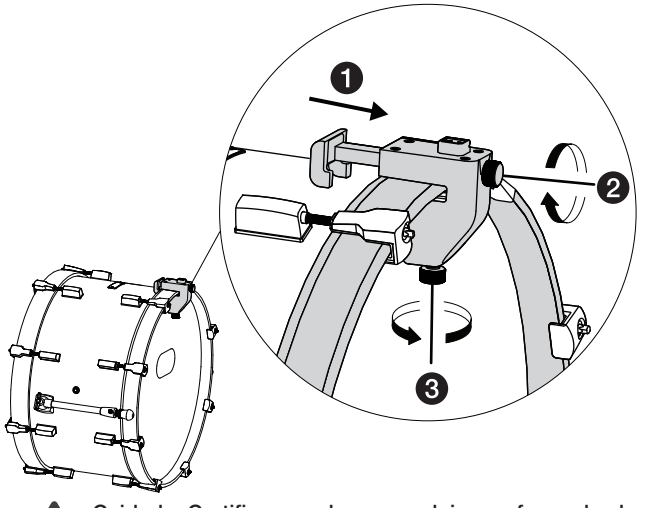

4 Alinhe a Peça A com a Peça B e encaixe-a sobre a Peça B.

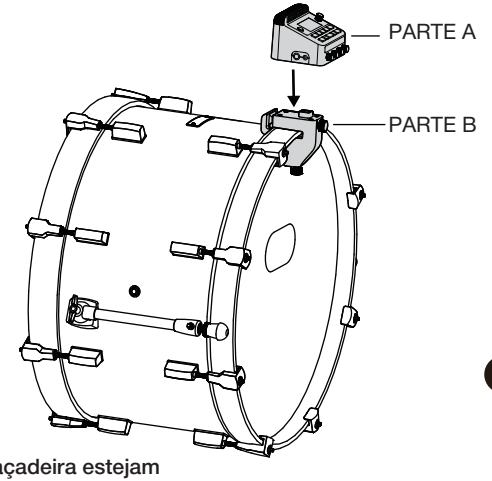

Cuidado:
Certifique-se de que a Peça A esteja firmemente conectada à Peça B para evitar ruídos causados por vibrações durante a execução.

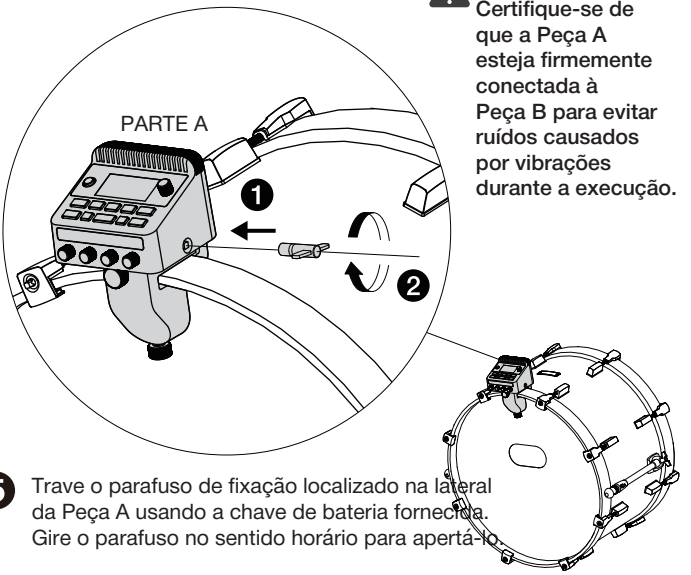

5 Trave o parafuso de fixação localizado na lateral da Peça A usando a chave de bateria fornecida. Gire o parafuso no sentido horário para apertá-lo.

Cuidado: Certifique-se de que os dois parafusos da abraçadeira estejam bem apertados para evitar ruídos causados por vibrações durante a execução.

Dica: Após concluir a instalação, use a abraçadeira de cabo para organizar e prender os cabos.